CÔNG TY TNHH YURA HARNESS VIỆT NAM

BÁO CÁO ĐỀ XUẤT
CẤP GIẤY PHÉP MÔI TRƯỜNG
CỦA DỰ ÁN YURA HARNESS VIỆT NAM

Địa điểm thực hiện: Lô CNC-F15, đường D6, KCN Châu Sơn, phường Châu Sơn, Thành phố Phủ Lý, tỉnh Hà Nam

CHỦ ĐẦU TƯ

TỔNG GIÁM ĐỐC

LEE KANGMU

ĐƠN VỊ TƯ VẤN

PHÓ TỔNG GIÁM ĐỐC

Phạm Văn Cân

HÀ NAM, …… /2022

MỤC LỤC

DANH MỤC CÁC TỪ VÀ CÁC KÝ HIỆU VIẾT TẮT 3
DANH MỤC CÁC BẢNG, CÁC HÌNH VẼ 4
Chương I 5
THÔNG TIN CHUNG VỀ DỰ ÁN ĐẦU TƯ 5
1. Tên chủ dự án đầu tư 5
2. Tên dự án đầu tư 5
3. Công suất, công nghệ, sản phẩm sản xuất của cơ sở: 5
3.1. Công suất hoạt động của cơ sơ 5
3.2. Công nghệ sản xuất của cơ sở: 5
4. Nguyên liệu, nhiên liệu, điện năng, hóa chất sử dụng, nguồn cung cấp điện, nước của dự án đầu tư 8
4.1. Nguyên nhiên liệu phục vụ sản xuất của cơ sở 8
4.2. Nhu cầu sử dụng điện, nước của dự án đầu tư 9
4.3. Các loại hóa chất sử dụng 10
Chương II 11
SỰ PHÙ HỢP CỦA DỰ ÁN ĐẦU TƯ VỚI QUY HOẠCH, ... 11
KHẢ NĂNG CHỊU TẢI CỦA MÔI TRƯỜNG 11
1. Sự phù hợp của dự án đầu tư với quy hoạch bảo vệ môi trường quốc gia, quy hoạch tỉnh, phân vùng môi trường 11
Chương III 12
KẾT QUẢ HOÀN THÀNH CÁC CÔNG TRÌNH, ... 12
BIỆN PHÁP BẢO VỆ MÔI TRƯỜNG CỦA DỰ ÁN ĐẦU TƯ 12
1. Công trình, biện pháp thoát nước mưa, thu gom và xử lý nước thải 12
1.1. Thu gom, thoát nước mưa 12
1.2. Thu gom, thoát nước thải 13
1.3. Xử lý nước thải 14
2. Công trình, biện pháp lưu giữ, xử lý chất thải rắn thông thường 19

3. Công trình, biện pháp lưu giữ, xử lý chất thải nguy hại 20

4. Các biện pháp giảm thiểu tiếng ồn, độ rung 20

5. Phương án phòng ngừa, ứng phó sự cố môi trường trong quá trình vận hành thử nghiệm và khi dự án đi vào vận hành 21

Chương IV 22

NỘI DUNG ĐỀ NGHỊ CẤP GIẤY PHÉP MÔI TRƯỜNG 22

1. Nội dung đề nghị cấp phép đối với nước thải 22

2. Nội dung đề nghị cấp phép đối với tiếng ồn, độ rung 22

Chương V 24

KẾ HOẠCH VẬN HÀNH THỬ NGHIỆM CÔNG TRÌNH XỬ LÝ CHẤT THẢI VÀ CHƯƠNG TRÌNH QUAN TRẮC MÔI TRƯỜNG CỦA DỰ ÁN 24

1. Kết quả vận hành thử nghiệm công trình xử lý chất thải đã thực hiện 24

1.1. Kết quả đánh giá hiệu quả của công trình xử lý nước thải 24

3. Kinh phí thực hiện quan trắc môi trường hàng năm 27

Chương VI 28

CAM KẾT CỦA CHỦ DỰ ÁN ĐẦU TƯ 28

PHỤ LỤC BÁO CÁO 29

DANH MỤC CÁC TỪ VÀ CÁC KÝ HIỆU VIẾT TẮT

BOD	:	Nhu cầu oxy sinh hoá
BVMT	:	Bảo vệ môi trường
COD	:	Nhu cầu oxy hoá học
ĐTM	:	Đánh giá tác động môi trường
PCCC	:	Phòng cháy chữa cháy
TCVN	:	Tiêu chuẩn Việt Nam
TCXDVN	:	Tiêu chuẩn xây dựng Việt Nam
QCVN	:	Quy chuẩn Việt Nam
TNHH	:	Trách nhiệm hữu hạn
UBND	:	Ủy ban nhân dân

DANH MỤC CÁC BẢNG, CÁC HÌNH VẼ

Bảng 1. Nguyên vật liệu chính phục vụ dự án 8

Bảng 2. Bảng tổng hợp nhu cầu sử dụng nước của Dự án 9

Bảng 3. Danh mục hóa chất và chế phẩm sinh học sử dụng cho HTXL nước thải 10

Bảng 4. Thông số kỹ thuật của hệ thống xử lý nước thải sinh hoạt công suất $50m^3$/ngày.đêm 17

Bảng 5. Danh mục máy móc thiết bị cho hệ thống xử lý nước thải tập trung 17

Bảng 6. Danh mục máy móc thiết bị quan trắc và phân tích 25

Bảng 7. Phương pháp và thiết bị quan trắc, phân tích mẫu nước 25

DANH MỤC HÌNH

Hình 1. Thuyết minh quy trình lắp ráp của dự án 7

Hình 2. Sơ đồ hệ thống thu gom, thoát nước mưa của Dự án 13

Hình 3. Sơ đồ hệ thống thu gom, thoát nước thải của Dự án 14

Hình 4. Quy trình công nghệ xử lý nước thải của Công ty 15

Chương I

THÔNG TIN CHUNG VỀ DỰ ÁN ĐẦU TƯ

1. Tên chủ dự án đầu tư

- Tên chủ dự án đầu tư: Công ty TNHH Yura Harness Việt Nam

- Địa chỉ văn phòng: Lô CNC-F15, đường D6, KCN Châu Sơn, phường Châu Sơn, thành phố Phủ Lý, tỉnh Hà Nam.

- Người đại diện theo pháp luật: LEE KANGMU;

Chức vụ: Tổng Giám đốc giám đốc

- Điện thoại: 0226 396 6413

- Giấy chứng nhận đăng ký doanh nghiệp công ty trách nhiệm hữu hạn một thành viên, mã số doanh nghiệp: 0700837675, đăng ký lần đầu ngày 27/3/2020.

2. Tên dự án đầu tư

- Tên dự án đầu tư: Dự án Yura Harness Việt Nam.

- Địa điểm thực hiện dự án đầu tư: Lô CNC-F15, đường D6, KCN Châu Sơn, phường Châu Sơn, thành phố Phủ Lý, tỉnh Hà Nam.

- Cơ quan thẩm định thiết kế xây dựng: Sở Xây dựng tỉnh Hà Nam

- Cơ quan có thẩm quyền phê duyệt báo cáo đánh giá tác động môi trường của Dự án đầu tư: Ban quản lý các KCN tỉnh Hà Nam.

- Quyết định số 112/QĐ-BQLCKCN ngày 21/7/2020 của Ban quản lý các Khu công nghiệp tỉnh Hà Nam về việc phê duyệt báo cáo đánh giá tác động môi trường Dự án Yura Harness Việt Nam của Công ty TNHH Yura Harness Việt Nam.

- Quy mô của dự án đầu tư (phân loại theo tiêu chí quy định của pháp luật về đầu tư công): Dự án nhóm B (Quy định tại Khoản 3 Điều 9 Luật Đầu tư công).

3. Công suất, công nghệ, sản phẩm sản xuất của cơ sở:

3.1. Công suất hoạt động của cơ sơ

Công suất hoạt động của cơ sở: 1.770.000 sản phẩm/năm (tương đương 1.288 tấn/năm).

3.2. Công nghệ sản xuất của cơ sở:

Quy trình công nghệ lắp ráp của Dự án

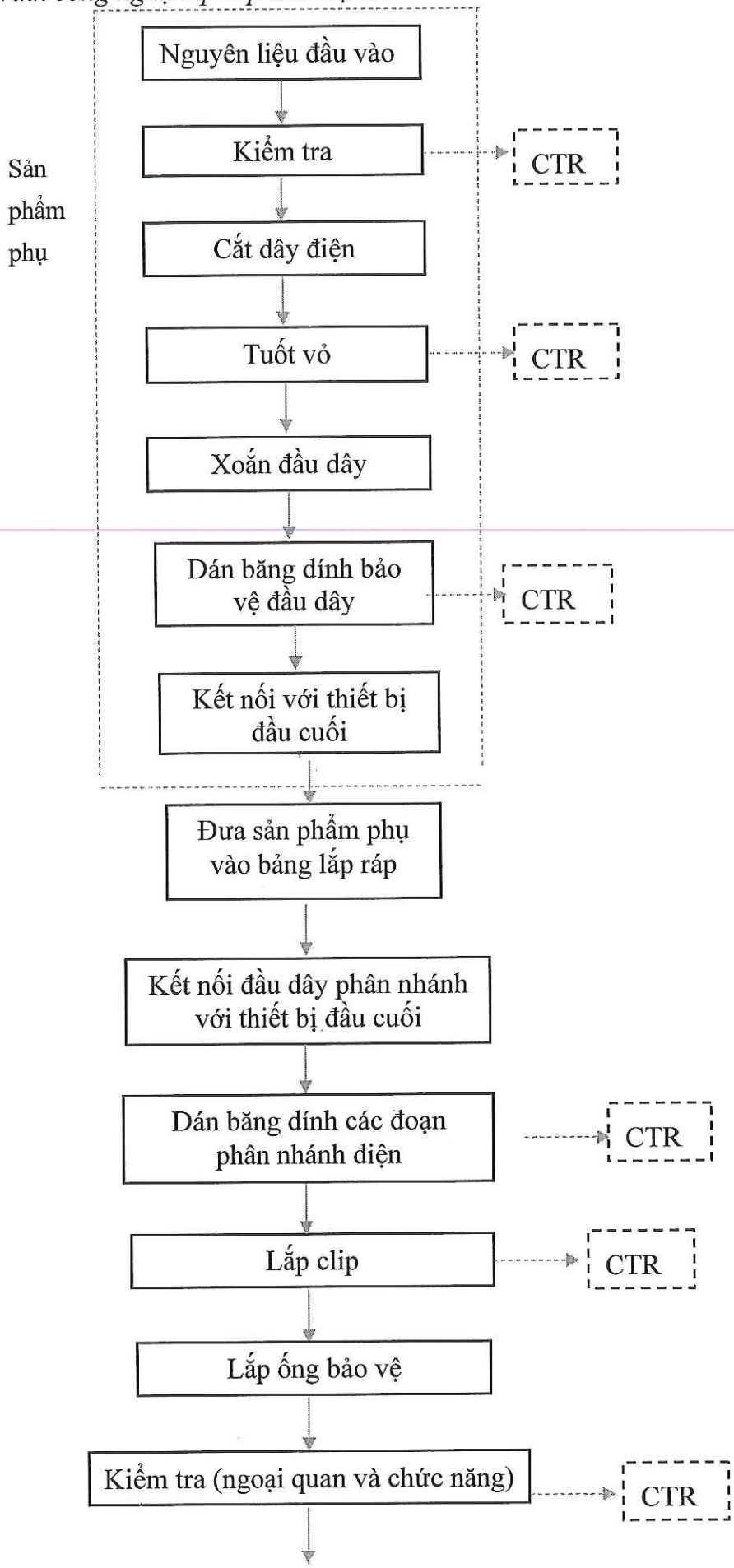

Đóng gói sản phẩm

Hình 1. Thuyết minh quy trình lắp ráp của dự án

Thuyết minh quy trình lắp ráp sản phẩm của dự án

Các nguyên liệu chính phục vụ sản xuất bộ dây dẫn điện bao gồm: Dây dẫn điện, thiết bị đầu cuối, băng dính, ống cốt bảo vệ,... Tất cả các nguyên liệu này sẽ được kiểm tra ngoại quan trước để loại bỏ các nguyên liệu lỗi, hỏng *(đứt dây, hở dây, nứt, vỡ...)*, các nguyên liệu đạt yêu cầu được đưa vào quy trình lắp ráp.

1. Cắt dây điện: Dây điện được chuẩn bị sẽ đưa vào máy cắt, chiều dài của dây diện tùy theo loại sản phẩm theo bản vẽ của khách hàng yêu cầu. Chiều dài của dây điện khoảng 0,8-1m.

2. Tuốt vỏ: Sau khi cắt dây theo theo chiều dài của sản phẩm sẽ tiến hành tuốt vỏ 2 đầu của bộ dây dẫn. Dùng máy ép thủ công cố định 2 đầu, sau đó sử dụng máy cắt dây diện, cắt thành vòng tròn tại vị trí dây điện đã được chỉ định 1 vòng tròn nhỏ. Công nhân sẽ dùng tay tuốt bỏ phần bỏ vỏ được cắt.

3. Xoắn đầu dây: Phần đầu dây điện được tuốt vỏ sẽ đưa đến máy Twist để xoắn phần đầu dây đã lột vỏ. Mục đích của công đoạn này để cho phần đầu dây điện dễ cắm vào thiết bị đầu cuối.

4. Dán băng dính bảo vệ đầu dây: Công đoạn này được thực hiện tự động, dây điện đã xoắn đầu sẽ được đưa vào máy, băng dính sẽ tự động cuốn tại phần đã được ép xoắn. Công đoạn này mục đích bảo vệ lớp vỏ dây diện và chống rò rỉ tại phần ép xoắn.

5. Kết nối với thiết bị đầu cuối: Sau khi dây điện được xoắn ép và dán băng dính bảo vệ sẽ tiến hành kết nối dây điện với thiết bị đầu cuối. Yêu cầu sau khi cắm dây diện vào thiết bị đầu cuối phải nghe được tiếng tốc và kéo nhẹ ra 2-3 lần để kiểm tra. Thứ tự và vị trí cắm các dây diện vào thiết bị đầu cuối phải thực hiện theo đúng hướng dẫn bản vẽ thiết kế. Công đoạn này được tiến hành làm thủ công. Tất các dây điện được kết nối 1 đầu với thiết bị thiết bị đầu cuối sẽ được gọi là sản phẩm phụ.

6. Đưa sản phẩm phụ vào bảng lắp ráp: Các sản phẩm phụ sau khi được hoàn thiện sẽ đưa lên bảng lắp ráp để lắp ráp theo đúng tiêu chuẩn. Tùy vào tính chất và yêu cầu của sản phẩm mà khách hàng yêu cầu thì sẽ sử dụng số lượng các sản phẩm phụ đưa lên các bảng lắp ráp khác nhau.

7. Kết nối đầu dây phân nhánh với thiết bị đầu cuối: Nhằm tạo sự gọn gàng cho bộ dây dẫn điện và cố định chúng lại với nhau, sau khi các sản phẩm phụ được đưa lên bảng lắp ráp và lắp ráp theo đúng hướng dẫn của bản thiết kế thì sẽ tiến hành cuốn băng dính tất cả các thành phẩm. Các nhánh (hay sản phẩm phụ) của bộ dây dẫn điện sẽ được cuốn băng dính theo cùng hướng với nhau, cuốn băng dính không được hở, tại điểm phân nhánh cần được cuốn 2-3 vòng cho chắc chắn

tránh bị hở và thò dây ra ngoài. 1 đầu của cách nhánh (hay sản phẩm phụ) chưa được kết nối vào thiết bị đầu cuối, các đầu dây điện đó sẽ được kết nối với nhau nhờ các thiết bị đầu cuối. Các vị trí lắp ráp với thiết bị đầu cuối sẽ được bố trí theo hướng dẫn trên bảng lắp ráp sản phẩm.

8. Lắp clip (lắp kẹp): Tùy thuộc vào yêu cầu của bản vẽ mà khách hàng yêu cầu sẽ tiến hành lắp ráp các clip vào các vị trí khác nhau. Tại mỗi clip sẽ được cuốn băng dính cố định và dùng dây thít để cố định cho chắc chắn hơn. Mục đích của lắp ráp clip để cài cố định trên khung của động cơ.

9. Lắp ống bảo vệ: Ống cốt được chuẩn bị sẵn theo chiều dài các nhánh của sản phẩm sau đó cắt dọc theo chiều dài ống bảo vệ. Chuẩn bị dụng cụ luồn cốt, dây điện đưa vào dụng cụ luồn cốt sau đó đẩy dây điện vào ống bảo vệ theo hướng trên bảng lắp ráp. Tại điểm bắt đầu luồn sẽ quấn 2-3 vòng băng dính sau đó cuốn băng dính hết chiều dài ống cốt. Sau khi luồn dây vào trong ống cốt để cố định ống cốt lưu ý khi cuốn băng dính không được bung ra và không để hở dây điện ra ngoài.

10. Kiểm tra và đóng gói sản phẩm: Sản phẩm sau khi lắp ráp hoàn thiện sẽ được đưa sang công đoạn kiểm tra ngoại quan để phát hiện các lỗi như: sự đồng nhất về linh kiện điện tử (băng dính cuốn chưa hết dây điện, vỡ thiết bị đầu cuối,...) hay việc sắp xếp mạch của sản phẩm chưa đúng. Các sản phẩm đạt yêu cầu được đưa sang kiểm tra tính năng dẫn điện của dây. Sản phẩm lỗi được loại bỏ. Sản phẩm đạt tiêu chuẩn được chuyển sang bước đóng gói, lưu kho và chờ xuất cho khách hàng.

3.3. Sản phẩm của cơ sở:

Sản phẩm của dự án là bộ dây dẫn điện

4. Nguyên liệu, nhiên liệu, điện năng, hóa chất sử dụng, nguồn cung cấp điện, nước của dự án đầu tư

4.1. Nguyên nhiên liệu phục vụ sản xuất của cơ sở

Nguyên nhiên liệu phục vụ sản xuất của cơ sở được trình bày tại bảng sau:

Bảng 1. Nguyên vật liệu chính phục vụ dự án

STT	Nguyên liệu	Đơn vị tính	Khối lượng dự kiến	Quy đổi theo khối lượng (tấn/năm)	Xuất xứ
1	Thiết bị đầu cuối	Cái/năm	109.965.022	233,6	Hàn Quốc
2	Dây điện	m/năm	55.081.080	635	Hàn Quốc
3	Băng dính	Cái/năm	16.276.931	106	Hàn Quốc

4	Nguyên liệu khác (clip,...)	Cái/năm	110.562.696	150	Hàn Quốc
5	Ống bảo vệ	Cái/năm	1.770.000	220,4	Hàn Quốc

(Nguồn: Công ty TNHH Yura Harness Việt Nam)

4.2. Nhu cầu sử dụng điện, nước của dự án đầu tư

a. Nhu cầu sử dụng nước

Nhu cầu sử dụng nước của dự án trong giai đoạn vận hành được ước tính như sau:

- Nước thải sinh hoạt: Phát sinh từ hoạt động vệ sinh của cán bộ công nhận làm việc tại Nhà máy. Số lượng CBCNV tham gia hoạt động lao động sản xuất tại Nhà máy sản xuất là 566 người. Theo TCXDVN 33:2006 – Tiêu chuẩn cấp nước – mạng lưới đường ống và công trình tiêu chuẩn thiết kế của Bộ Xây dựng, với tiêu chuẩn dùng nước sinh hoạt trong cơ sở sản xuất công nghiệp là 75 lít/người/ca. Như vậy, lượng nước cấp cho sinh hoạt được tính như sau:

566 (người) x 75 (lít/người/ca) = 42.450 (lít/ngày) = 42,45 m^3/ngày

+ Lượng nước tưới cây, rửa đường cho Nhà máy: khoảng 5,0m^3/ngày đêm

- Nguồn cung cấp nước cho nhà máy: Hệ thống cấp nước sạch của Khu công nghiệp Châu Sơn.

Bảng 2. Bảng tổng hợp nhu cầu sử dụng nước của Dự án

STT	Loại nước	Đơn vị	Khối lượng sử dụng
1	Sinh hoạt	*m^3/ngày*	42,45
2	Tưới cây, rửa đường	*m^3/ngày*	5
	Tổng II	*m^3/ngày*	**47,45**

[Nguồn: Công ty TNHH Yura Harness Việt Nam]

Nguồn cung cấp nước: Từ mạng lưới nước sạch của thành phố Vĩnh Yên.

b. Nhu cầu sử dụng điện

Theo hóa đơn điện sử dụng của nhà máy, lượng điện tiêu thụ của Dự án sử dụng trung bình là 30.000 KWh/tháng.

Nguồn cung cấp điện: Từ trạm biến áp 110/22 kV của Khu công nghiệp Châu Sơn phân phối cho từng nhà máy.

4.3. Các loại hóa chất sử dụng

Trong quá trình vận hành, Dự án chỉ sử dụng hóa chất cho hệ thống xử lý nước thải tập trung. Danh mục các loại hóa chất và chế phẩm sinh học sử dụng trong quá trình vận hành hệ thống xử lý nước thải tập trung của Dự án như sau:

Bảng 3. Danh mục hóa chất và chế phẩm sinh học sử dụng cho HTXL nước thải

TT	Hóa chất sử dụng	Đơn vị	Khối lượng sử dụng
1	Rỉ mật đường	kg/tháng	50
2	Methanol	Kg/tháng	33,34
3	Javen	kg/tháng	50

[Nguồn: Công ty TNHH Yura Harness Việt Nam]

Chương II

SỰ PHÙ HỢP CỦA DỰ ÁN ĐẦU TƯ VỚI QUY HOẠCH, KHẢ NĂNG CHỊU TẢI CỦA MÔI TRƯỜNG

1. Sự phù hợp của dự án đầu tư với quy hoạch bảo vệ môi trường quốc gia, quy hoạch tỉnh, phân vùng môi trường

Dự án Yura Harness Việt Nam do Công ty TNHH Yura Harness Việt Nam làm chủ đầu tư hoàn toàn phù hợp với các chủ trương, quy hoạch đã được phê duyệt và định hướng phát triển của tỉnh Hà Nam, cụ thể như sau:

- Dự án phù hợp ngành nghề thu hút đầu tư của Khu công nghiệp Châu Sơn;

- Quy hoạch phát triển Công nghiệp - Thương mại tỉnh Hà Nam đến năm 2025, tầm nhìn đến năm 2035 *(tại Quyết định số 58/2017/QĐ-UBND ngày 19/12/2017 của UBND tỉnh Hà Nam về việc phê duyệt quy hoạch phát triển Công nghiệp – Thương mại tỉnh Hà Nam đến năm 2025, tầm nhìn đến năm 2035)*;

- Phù hợp với Quy hoạch tổng thể phát triển ngành công nghiệp Việt Nam đến năm 2020, tầm nhìn đến năm 2030 *(tại Quyết định số 880/QĐ-TTg ngày 09/6/2014 của Thủ tướng chính phủ Phê duyệt quy hoạch tổng thể phát triển ngành công nghiệp Việt Năm năm 2020, tầm nhìn đến năm 2030).*

- Phù hợp với quy hoạch tổng thể phát triển kinh tế - xã hội thành phố Phủ Lý đến năm 2025, định hướng đến năm 2030, tầm nhìn đến năm 2050 *(tại Quyết định số 952/QĐ-UBND ngày 30/6/2016 của UBND tỉnh Hà Nam phê duyệt quy hoạch tổng thể phát triển kinh tế - xã hội thành phố Phủ Lý đến năm 2025, định hướng đến năm 2030, tầm nhìn đến năm 2050).*

Chương III

KẾT QUẢ HOÀN THÀNH CÁC CÔNG TRÌNH, BIỆN PHÁP BẢO VỆ MÔI TRƯỜNG CỦA DỰ ÁN ĐẦU TƯ

1. Công trình, biện pháp thoát nước mưa, thu gom và xử lý nước thải

1.1. Thu gom, thoát nước mưa

Hệ thống thu gom, thoát nước mưa của Dự án bao gồm:

- Hệ thống thoát nước mưa trên mái: Nước mưa được thu gom từ trên mái xuống được thu bằng các seno bằng Inox D200 dọc theo tường của nhà xưởng sản xuất và đấu nối vào hệ thống rãnh thu gom thoát nước mưa của Nhà máy.

Hệ thống thu gom, thoát nước mưa chảy tràn bề mặt: Nước mưa chảy tràn trên bề mặt của Nhà máy sẽ được thu gom vào các rãnh thoát nước mưa được xây dựng dọc nhà xưởng và tuyến đường giao thông nội bộ trong nhà máy.

+ Kết cấu rãnh thoát nước mưa: Hệ thống rãnh thoát nước mưa được xây dựng bằng bê tông cốt thép có nắp đậy xung quanh nhà xưởng sản xuất, độ dốc i = 0,2, chạy xung quanh khu tường bao tất cả các nhà xưởng.

+ Tổng chiều dài tuyến thu gom thoát nước mưa: 512m

+ Số lượng hố ga: 58

+Kích thước hố ga (dài x rộng x cao) = (45x50x35)cm.

+ Số điểm thoát nước mưa: Dự án có 2 điểm đấu nối thoát nước mưa với hệ thống thu gom nước mưa của KCN bằng ống BTCT D700.

+ Chức năng: Thu gom, tiêu thoát nước mưa trên diện tích của Dự án, tránh gây ngập úng khi có mưa lớn diễn ra trong thời gian dài.

Sơ đồ thoát nước của Nhà máy

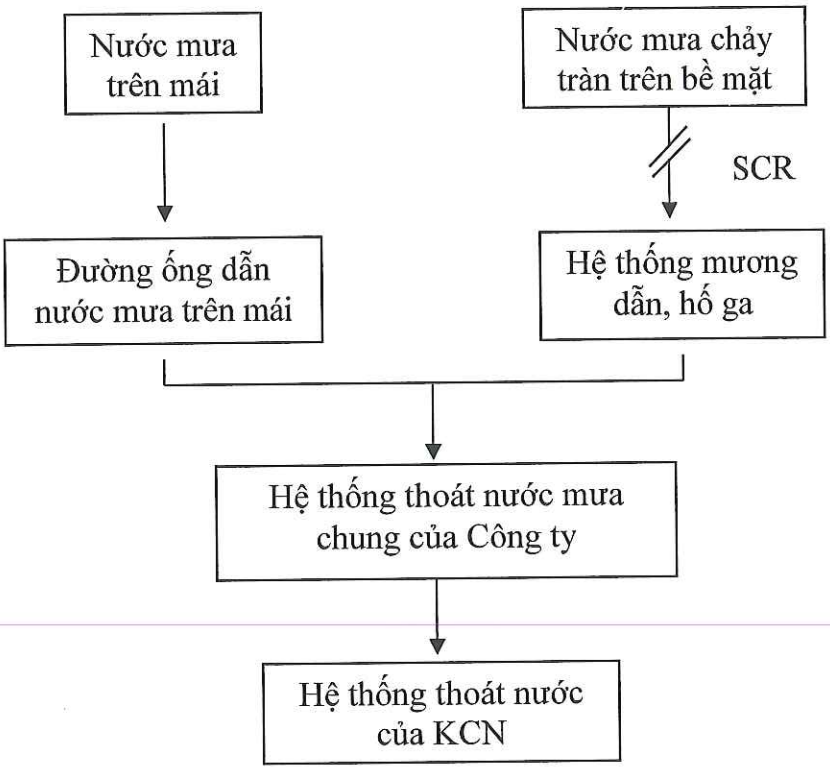

Hình 2. Sơ đồ hệ thống thu gom, thoát nước mưa của Dự án

1.2. Thu gom, thoát nước thải

** Hệ thống thu gom nước thải:*

Toàn bộ lượng nước thải sinh hoạt phát sinh tại Nhà máy được xử lý sơ bộ tại bể tự hoại 03 ngăn sau đó được đưa về hệ thống xử lý nước thải sinh hoạt tập trung bằng đường ống ngầm, ống nhựa uPVC 200, độ dốc thiết kế i= 0,5%.

Các bể của hệ thống xử lý nước thải tập trung được xây gạch đặc thành bể dày 220 vữa xi măng mác 75, đáy bể đổ bê tông cốt thép mác 200 dày 150mm, nắp bể đổ bê tông cốt thép mác 200 dày 100mm; lòng bể trát vữa mác 100 dày 25mm. Thành bể trát làm hai lần, lần 1 trát vữa xi mang mác 75 dày 15mm, lần 2 trát vữa xi măng mác 75 dày 10mm, bên trong bể đánh lớp xi măng và sơn chống ăn mòn.

- Thông số kỹ thuật cơ bản của công trình xử lý nước thải:

+ Kết cấu: Các công trình xử lý nước thải của Dự án đều có kết cấu bê tông cốt thép và xây dựng ngầm.

+ Điểm xả: 01 vị trí xả nước thải.

+ Bể tự hoại: Kết cấu bê tông cốt thép, gồm 5 bể tự hoại cho các khu nhà vệ sinh khác nhau (Khu vực nhà xưởng 2 nhà vệ sinh (tương ứng 02 bể tự hoại, 01 bể 12m^3 và 01 bể 18m^3); Khu nhà văn phòng 2 nhà vệ sinh tương ứng 2 bể tự hoại, 01 bể

5m^3 và 1 bể 6m^3; Khu vực nhà bảo vệ 01 bể tự hoại 3m^3).

+ Hệ thống xử lý nước thải sinh hoạt tập trung: Kết cấu bê tông cốt thép, xây dựng ngầm.

+ Chức năng: xử lý nước thải sinh hoạt phát sinh đạt quy chuẩn cho phép trước khi đấu nối vào hệ thống thu gom nước thải của KCN Châu Sơn (trạm xử lý phía Tây).

Sơ đồ hệ thống thu gom, thoát nước thải của Dự án như sau:

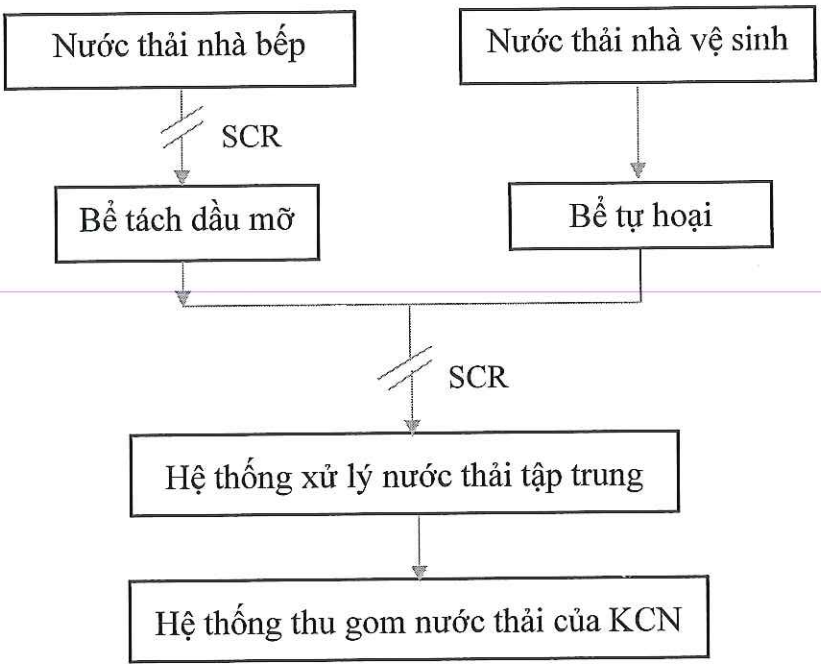

Hình 3. Sơ đồ hệ thống thu gom, thoát nước thải của Dự án

1.3. Xử lý nước thải

Hiện tại, Chủ đầu tư đã xây dựng xong hệ thống xử lý nước thải sinh hoạt do Công ty TNHH Xây dựng và cơ điện Daewon xây dựng lắp đặt.

- **Công suất:** 50m^3/ngày đêm.

- **Công nghệ xử lý**: Công nghệ AO

- **Thông số kỹ thuật của hệ thống xử lý**:

+ Sơ đồ công nghệ xử lý nước thải sinh hoạt của Nhà máy như sau:

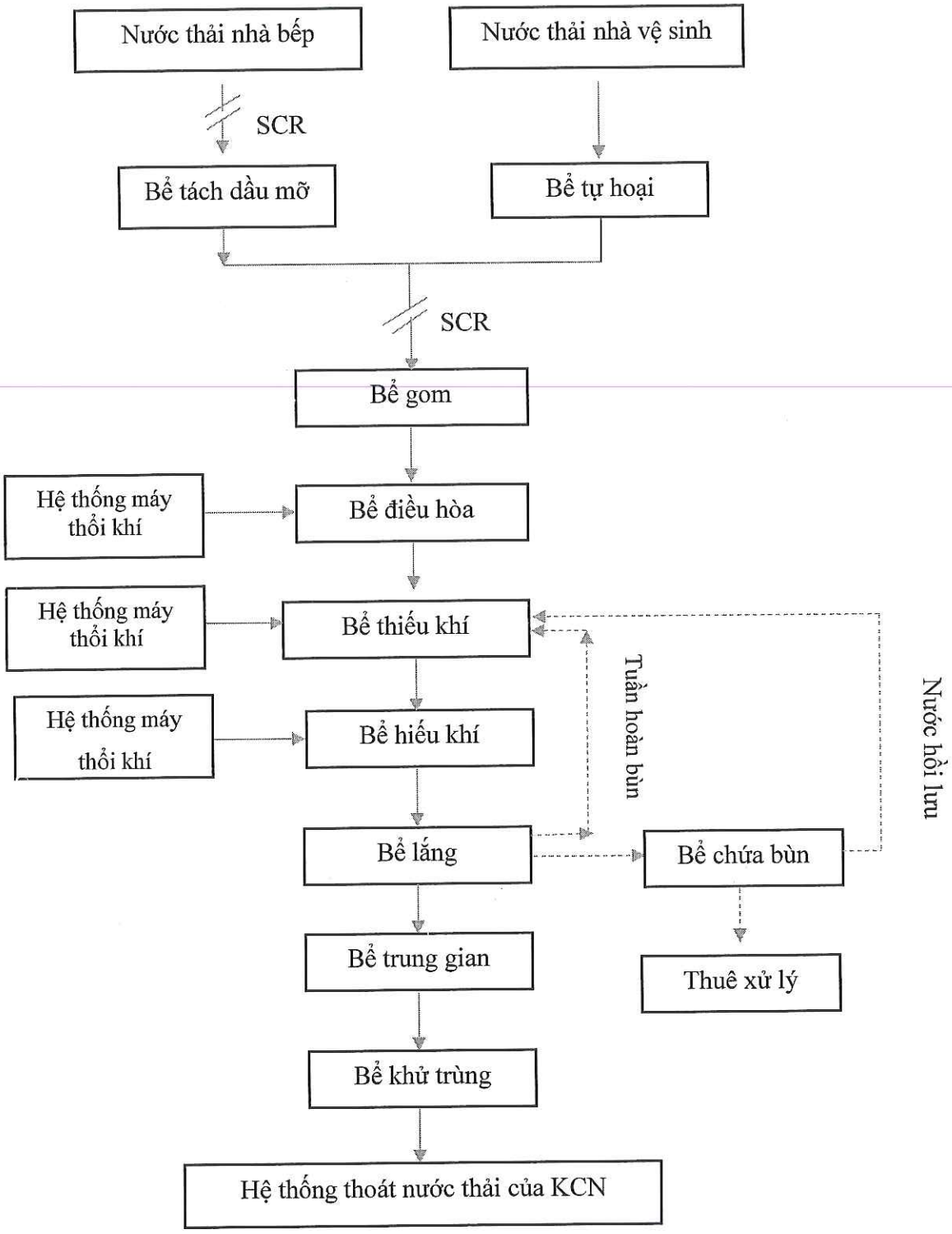

Hình 4. Quy trình công nghệ xử lý nước thải của Công ty

Thuyết minh quy trình xử lý nước thải:

Nước thải từ nhà vệ sinh sẽ được xử lý sơ bộ tại bể tự hoại 3 ngăn sẽ cùng với nước thải từ nhà bếp sau khi được tách rác và tách dầu tại bể dầu trước khi đưa vào hệ thống xử lý nước thải sinh hoạt tập trung của Nhà máy (váng dầu mỡ sẽ được vớt với tần suất 3-5 ngày/lần).

Trước tiên nước thải sẽ được vào bể gom, tại đây bố trí song chắn rác nhằm tách rác và các tạp chất rắn thô ra khỏi dòng thải để không gây ảnh hưởng tới quá trình xử lý tiếp theo, rác thô được định kỳ thải bỏ. Nước thải sau khi tách rác thô sẽ được bơm sang điều hòa. Tại bể điều hòa điều hòa nước thải sẽ được ổn định về lưu lượng và nồng độ các chất ô nhiễm sau đó sẽ bơm sang bể thiếu khí.

Tại bể thiếu khí có lắp đặt thiết bị khuấy trộn cơ khí dạng chìm, tại đây nước thải được trộn đều với bùn tuần hoàn từ bể hiếu khí. Các quá trình xử lý quan trọng diễn ra ở bể thiếu khí là: dòng bùn tuần hoàn chứa nitrat được trộn lẫn với nước thải đầu vào có hàm lượng hữu cơ/nguồn cacrbon cao, trong điều kiện thiếu oxy, các vi sinh vật dị dưỡng sử dụng nguồn carbon này và oxy trong nitrat cho hoạt động sống của mình, kết quả là Nitrat được chuyển hóa thành N_2, quá trình xử lý Nito được hoàn tất ở công đoạn này. Đồng thời, tại bể thiếu khí, bùn thải được trộn đều với nước thải đầu vào, chất hữu cơ dễ dàng hấp phụ lên bông bùn hoạt tính, giúp quá trình xử lý BOD diễn ra nhanh hơn, hàm lượng chất hữu cơ đầu vào cao cũng khiến tỉ số F/M tại bể thiếu khí rất cao (lớn hơn nhiều so với tại bể hiếu khí), đây là yếu tố rất quan trọng cho việc lựa chọn sinh học, bùn dạng sợi sẽ không có điều kiện phát triển, kết quả là SVI của hệ thống được giảm thấp (<120), hiệu quả lắng và chất lượng nước sau xử lý sẽ tốt hơn, quá trình xử lý được ổn định hơn, ngăn chặn các sự cố sinh học do sự phát triển của vi sinh dạng sợi.

Sau khi qua bể thiếu khí, hỗn hợp nước thải + bùn hoạt tính tự chảy qua bể hiếu khí. Tại bể này, nước thải được trộn đều với bùn hoạt tính bằng hệ thống phân phối khí dạng bọt mịn được lắp đặt dưới đáy bể. Tại đây xảy ra các phản ứng sinh hóa: vi sinh vật hiếu khí (bùn hoạt tính) sử dụng Oxy để Oxy hóa thức ăn (Các chất ô nhiễm trong nước thải như BOD, N, P) và dinh dưỡng thành CO_2 và nước; một phần tổng hợp thành tế vi sinh vật mới. Kết quả là nước thải sau xử lý được làm sạch. Oxy cung cấp cho quá trình được thực hiện bởi các máy thổi khí qua hệ thống ống phân phối khí dạng bọt mịn hiệu suất cao được lắp đặt dưới đáy bể. Lắp đặt hệ thống giá thể vi sinh vật MBBR nhằm mục đích: Gia tăng nồng độ MLSS trong bể, nâng cao hiệu quả xử lý chất ô nhiễm;

Bùn hoạt tính sinh ra từ bể hiếu khí một phần được hồi lưu về ngăn SELECTOR trong bể thiếu khí, phần dư bơm thải vào bể lắng cặn đầu vào để làm giảm một phần thể tích bùn trước khi được thải bỏ định kỳ.

Nước khi xử lý tại bể hiếu khí được đưa sang xử lý tiếp tại bể lắng. Sau đó nước thải thoát ra từ bể khử trùng vào hệ thống thoát nước chung của KCN Châu Sơn *(nước thải đầu ra của Công ty đảm bảo đạt Cột B, QCVN 40:2011/BTNMT).*

Bùn trong bể thu bùn sẽ được lưu một thời gian để sinh khối trong bùn tự phân hủy và giảm khối lượng. Công ty thuê đơn vị có đủ chức năng hút đem đi xử lý. Nước chảy tràn từ bể thu bùn sẽ được gom về bể điều hòa để xử lý.

Các thông số kỹ thuật của hệ thống xử lý nước thải

Thông số thiết kế của hệ thống xử lý nước thải tập trung của Công ty cụ thể như sau:

Bảng 4. Thông số kỹ thuật của hệ thống xử lý nước thải sinh hoạt công suất 50m^3/ngày.đêm

STT	Bộ phận	Số lượng	Thông số thiết kế (W×L×H)	Thể tích (m^3)
1	Bể tách mỡ	1 bể	BTCT, kích thước 2m x 2,5m x 2m	10
2	Bể gom	1 bể	BTCT, kích thước 1,2m x 2,4m x 2,8m	2,8
3	Bể điều hòa	1 bể	BTCT, kích thước 1,8m x 3,2m x 2,8m	16
4	Bể thiếu khí	1 bể	BTCT, kích thước 1,8m x 3,2m x 2,8m	16
5	Bể hiếu khí	3 bể	BTCT, kích thước mỗi bể 2,6 m 6x 3,8m x 2,8m	82,8
6	Bể lắng	1 bể	BTCT, kích thước 2m x 2m x 2,8m	11,2
7	Bể trung gian	1 bể	BTCT, kích thước 1,3m x 2,0m x 2,8m	7,28
8	Bể chứa bùn	1 bể	BTCT, kích thước 1m x 1,2m x 3,5m	3
9	Bể khử trùng	1 bể	BTCT, kích thước 1,4m x 2m x 2,80m	7,84
10	Tank hóa chất	02 tank	Tank nhựa PE	400L

Danh mục thiết bị cho hệ thống xử lý nước thải sản xuất như sau:

Bảng 5. Danh mục máy móc thiết bị cho hệ thống xử lý nước thải tập trung

STT	Bộ phận	Số lượng	Thông số thiết kế
1	Máy thổi khí	02 cái	Công suất 3.0m^3/min x 3.5mH x 4kW

2	Máy khuấy	01 cái	Công suất 0,875Kw
3	Bơm nước bể gom	02 cái	Công suất $10m^3/h$ x 10mH x 1,5kW
4	Bơm nước bể điều hòa	02 cái	Công suất $10m^3/h$ x 10mH x 0,75kW
5	Bơm tuần hoàn	02 cái	Công suất $20m^3/h$ x 10mH x 1,5kW
6	Sợ vi sinh	01 gói	-
7	Bơm bùn	02 cái	Công suất $10m^3/h$ x 10mH x 0,75kW
8	Bơm bể xả	02 cái	Công suất $10m^3/h$ x 10mH x 0,75kW
9	Bơm hóa chất	02 cái	155lits/h x 30mH x 0,3kW
10	Bồn chứa hóa chất	02 tec	400L, nhựa PE
11	Đĩa khuếch tán	01 gói	D270

✓ Thuyết minh quy trình vận hành

- *Mục đích*

Thực hiện an toàn quá trình xử lý nước thải được thu gom từ các hoạt động sinh hoạt phát sinh nước thải về hệ thống xử lý nước thải tập trung.

- *Phạm vi áp dụng*

Đối với nước thải sinh hoạt

- *Nội dung thực hiện*

+ Chuẩn bị vận hành

Tên và ký hiệu các thiết bị trên tủ điện:

Trên tủ điện, ứng với mỗi thiết bị trong hệ thống xử lý đều có các công tắc và các đèn báo tình trạng hoạt động cho từng thiết bị đó.

Mỗi công tắc có 3 chế độ hoạt động: "AUTO" gạt trái, MAN gạt phải, OFF ở giữa

Có hai loại đèn báo trạng thái

Đèn xanh báo thiết bị đang ở trạng thái hoạt động

Đèn đỏ báo thiết bị có sự cố

Ngoài ra trên tủ điện có các đồng hồ đo điện áp, dòng, công tắc "tắt khẩn", công tắc "khởi động".

Trước khi vận hành hệ thống:

Công nhân mặc bảo hộ, đeo găng tay, khẩu trang hoạt tính.

Kiểm tra hệ thống và khu vực xung quanh.

Kiểm tra cường độ điện thế (mức: 380V).

Kiểm tra công tắc: tất cả các công tắc chuyển mạch trên tủ điện về vị trí OFF.

+ *Kết thúc vận hành*

Luôn để hệ thống xử lý nước thải hoạt động khi lưu lượng nước thải vào bể điều hoà liên tục. Trong trường hợp nghỉ sản xuất hay lưu lượng nước thải chưa đạt trị số cần thiết cho việc xử lý, nhằm tránh tốn kém về nhân công cũng như nhiên liệu thì kết thúc vận hành hệ thống xử lý, đợi đến sản xuất trở lại hoặc khi lưu lượng nước thải đạt trị số cần thiết thì tiếp tục vận hành lại.

- *Các loại hóa chất, chế phẩm sinh học dùng cho xử lý nước thải của dự án:*

Danh mục các loại hóa chất và chế phẩm sinh học sử dụng trong quá trình vận hành hệ thống xử lý nước thải tập trung của Dự án như sau:

TT	Hóa chất sử dụng	Đơn vị	Khối lượng sử dụng
1	Rỉ mật nuôi vi sinh	Kg/tháng	50
2	Methanol	Kg/tháng	33,34
3	Javen	Lít/tháng	50

- *Định mức tiêu hao năng lượng của hệ thống:* Theo ước tính của chủ đầu tư, lượng điện năng tiêu thụ cho hệ thống xử lý nước thải tập trung của Dự án trung bình khoảng 1.200 kWh/tháng.

2. Công trình, biện pháp lưu giữ, xử lý chất thải rắn thông thường

- *Đối với chất thải sinh hoạt*:

+ Bố trí các thùng rác dung tích lớn, có nắp đậy để thu gom toàn bộ lượng chất thải sinh hoạt phát sinh tại khu vực nhà bếp.

+ Xây dựng nội quy vệ sinh chung trong nhà bếp.

+ Hợp đồng với đơn vị có đủ chức năng định kỳ tới thu gom đưa đi xử lý theo quy định.

- *Đối với chất thải thông thường:*

+ Khu vực nhà xưởng sản xuất bố trí các thùng rác bằng nhựa dung tích 120lit, chứa các loại chất thải phát sinh từ quá trình sản xuất, đến cuối ngày công nhân sẽ thu gom vào kho lưu giữ chất thải thông thường.

+ Tại kho chứa chất thải thông thường của dự án có diện tích 30m^2 bên trong chia làm 3 ngăn riêng biệt để phân loại các loại chất thải khác nhau. Định kỳ hợp đồng với đơn vị có đủ chức năng định kỳ tới thu gom đưa đi xử lý theo quy định.

3. Công trình, biện pháp lưu giữ, xử lý chất thải nguy hại

- Theo số liệu thống kê thực tế từ các dự án tương tự, ước tính khối lượng chất thải nguy hại phát sinh từ Dự án trong giai đoạn vận hành trung bình khoảng 45 kg/tháng (tương đương 540 kg/năm).

- Các biện pháp giảm thiểu tác động do chất thải nguy hại phát sinh từ Dự án như sau:

+ Bố trí các thùng lưu giữ chất thải nguy hại tại 1 ngăn riêng biệt bên trong phòng chứa rác có diện tích 20m^2. Bên ngoài kho chứa rác và trên các thùng lưu giữ chất thải nguy hại được dán biển cảnh báo theo đúng quy định.

+ Yêu cầu người dân tự phân loại chất thải nguy hại và chuyển vào kho lưu giữ chất thải nguy hại (nằm trong kho rác chung của từng tầng) theo đúng hướng dẫn phân loại chất thải nguy hại được dán trên các thùng chứa.

+ Phổ biến và hướng dẫn dẫn các hộ dân về các quy định, cách thức thu gom, phân loại chất thải nguy hại và quản lý theo đúng Thông tư số 02/2022/TT-BTNMT ngày 10/01/2022 của Bộ Tài nguyên và Môi trường quy định chi tiết thi hành một số điều của Luật Bảo vệ môi trường.

+ Hợp đồng với đơn vị có chức năng để thu gom, vận chuyển toàn bộ lượng chất thải nguy hại phát sinh từ khu nhà cao tầng đi xử lý theo quy định.

4. Các biện pháp giảm thiểu tiếng ồn, độ rung

** Một số biện pháp giảm thiểu tiếng ồn, độ rung trong giai đoạn vận hành:*

- Đảm bảo diện tích trồng cây xanh theo thiết kế và quy định.

- Lắp đặt đệm cao su và lò xo chống rung đối với máy phát điện và một số thiết bị sản xuất có công suất lớn.

- Thường xuyên kiểm tra, bảo dưỡng máy móc để máy móc vận hành trơn tru, hạn chế tiếng ồn, độ rung phát sinh.

- Cách ly, bao kín các nguồn ồn bằng vật liệu kết cấu hút âm, cách âm phù hợp. Sử dụng các tấm kết cấu, buồng tiêu âm hiệu quả.

- Bố trí hợp lý thời gian làm việc ở các phân xưởng có phát sinh tiếng ồn, độ rung lớn. Hạn chế người lao động tiếp xúc với tiếng ồn và rung động trong thời gian dài.

- Trang bị đầy đủ bảo hộ lao động và các phương tiện chống ồn cho công nhân.

- Có kế hoạch kiểm tra và theo dõi chặt chẽ việc sử dụng các thiết bị bảo hộ lao động của công nhân.

** Quy chuẩn, tiêu chuẩn áp dụng với tiếng ồn, độ rung của Dự án đầu tư:*

- QCVN 05:2013/BTNMT: Quy chuẩn kỹ thuật Quốc gia về chất lượng môi trường không khí xung quanh.

- QCVN 27:2016/BYT: Quy chuẩn kỹ thuật Quốc gia về độ rung – Giá trị cho phép tại nơi làm việc.

5. Phương án phòng ngừa, ứng phó sự cố môi trường trong quá trình vận hành thử nghiệm và khi dự án đi vào vận hành

Chủ dự án sẽ có những biện pháp sau để giảm thiểu và khắc phục sự cố đối với hệ thống xử lý nước thải tập trung của dự án trong giai đoạn vận hành thử nghiệm và khi dự án đi vào vận hành như sau:

- Tăng cường tần suất giám sát các hệ thống xử lý nước thải và khí thải để có các giải pháp xử lý kịp thời;

- Thường xuyên kiểm tra, vệ sinh các đường ống dẫn khí, dẫn nước thải.

- Định kỳ vệ sinh đường cống thoát nước thải, tránh tắc, ứ đọng hệ thống đường ống.

- Định kỳ kiểm tra chất lượng nước thải và khí thải sau xử lý.

- Các biện pháp khắc phục sự cố được lưu ở dạng văn bản và được hướng dẫn cho cán bộ phụ trách.

- Nâng cao trình độ quản lý kỹ thuật cho cán bộ môi trường về quá trình điều hành hệ thống xử lý chất thải, ứng phó kịp thời với các trường hợp quá tải.

- Khi có sự cố xảy ra nhanh chóng tìm hiểu nguyên nhân sự cố và khắc phục kịp thời không để nước thải chưa xử lý ra ngoài môi trường. Hệ thống tạm thời dừng hoạt động để khắc phục sự cố. Khi khắc phục sự cố, vận hành thử lại nếu ổn định tiếp tục hoạt động.

- Trường hợp hệ thống xử lý nước thải gặp sự cố dài ngày, Công ty sẽ dừng hoạt động sản xuất để khắc phục.

Chương IV

NỘI DUNG ĐỀ NGHỊ CẤP GIẤY PHÉP MÔI TRƯỜNG

1. Nội dung đề nghị cấp phép đối với nước thải

- Nguồn phát sinh nước thải:

+ Nguồn số 1: Nước thải sinh hoạt phát sinh từ nhà bếp, nhà vệ sinh của Dự án;

- Lưu lượng xả tối đa:

+ Nước thải sinh hoạt: Lưu lượng xả lớn nhất là 42,45m^3/ngày đêm;

- Dòng nước thải:

Số lượng dòng nước thải đề nghị cấp phép: 01 dòng thải

- Các chất ô nhiễm và giá trị giới hạn của các chất ô nhiễm theo dòng nước thải:

+ Các chất ô nhiễm có trong dòng nước thải: pH, độ màu, Chất rắn lơ lửng (TSS), COD, Amoni, tổng nitơ, tổng Phốt pho (tính theo P), dầu mỡ khoáng, Clo dư, Coliform.

+ Giới hạn của các chất ô nhiễm trong nước thải: Quy định tại QCVN 40:2011/BTNM, cột B – Quy chuẩn kỹ thuật quốc gia về nước thải công nghiệp.

- Vị trí, phương thức xả nước thải và nguồn tiếp nhận của nước thải:

+ Tọa độ vị trí xả nước thải:

STT	Vị trí xả	Hệ tọa độ VN-2000 (Kinh tuyến trục 105^0, múi chiếu 3^0)	
		X (m)	Y(m)
1	Điểm đấu nối với KCN	2269431	593414

- Phương thức xả nước thải: Tự chảy

- Nguồn tiếp nhận nước thải: Hệ thống thoát nước thải chung của Khu công nghiệp Châu Sơn

2. Nội dung đề nghị cấp phép đối với tiếng ồn, độ rung

- Nguồn phát sinh: Các nguồn phát sinh tiếng ồn, độ rung chính của Dự án bao gồm:

+ Tiếng ồn từ các các phương tiện giao thông vận tải ra vào nhà máy, từ thiết bị, máy móc sản xuất; từ hoạt động của máy phát điện.

- Giá trị giới hạn đối với tiếng ồn độ rung:

Giá trị giới hạn đối với tiếng ồn độ rung phát sinh được quy đinh tại:

- QCVN 05:2013/BTNMT: Quy chuẩn kỹ thuật Quốc gia về chất lượng môi trường không khí xung quanh.

- QCVN 27:2016/BYT: Quy chuẩn kỹ thuật Quốc gia về độ rung – Giá trị cho phép tại nơi làm việc.:

.

Chương V
KẾ HOẠCH VẬN HÀNH THỬ NGHIỆM CÔNG TRÌNH XỬ LÝ CHẤT THẢI VÀ CHƯƠNG TRÌNH QUAN TRẮC MÔI TRƯỜNG CỦA DỰ ÁN

1. Kết quả vận hành thử nghiệm công trình xử lý chất thải đã thực hiện

1.1. Kết quả đánh giá hiệu quả của công trình xử lý nước thải

Đơn vị thực hiện quan trắc: Công ty Cổ phần Môi trường Vinh Phát

- Địa chỉ: Thôn Mạch Tràng, xã Cổ Loa, huyện Đông Anh, Tp. Hà Nội.

- Điện thoại: 0898.930.888

❖ **Thời gian và tần suất lất mẫu:**

- Giai đoạn điều chỉnh hiệu suất của từng công đoạn và hiệu quả xử lý của các công đoạn trong 75 ngày, tần suất lấy mẫu 15 ngày/lần. Lấy mẫu tổ hợp (lấy 03 mẫu tại 3 thời điểm khác nhau trong ngày sau đó trộn 03 mẫu lại với nhau). Thời gian lấy mẫu vào các ngày:

+ Lần 1: Ngày 02/10/2020

+ Lần 2: Ngày 17/10/2020

+ Lần 3: Ngày 02/11/2020

+ Lần 4: Ngày 17/11/2020

+ Lần 5: Ngày 02/12/2020

- Giai đoạn vận hành ổn định của hệ thống xử lý nước thải:

+ 01 mẫu nước thải sản xuất đầu vào và 01 mẫu nước thải sinh hoạt đầu vào (tại bể điều hòa), lấy ngày đầu tiên.

+ 01 mẫu nước thải sau xử lý (lấy trong 7 ngày liên tục).

Thời gian lấy mẫu được thực hiện vào các ngày:

+ Lần 1: Ngày 10/12/2020

+ Lần 2: Ngày 11/12/2020

+ Lần 3: Ngày 12/12/2020

+ Lần 4: Ngày 14/12/2020

+ Lần 5: Ngày 15/12/2020

+ Lần 6: Ngày 16/12/2020

+ Lần 7: Ngày 17/12/2020

❖ **Phương pháp và thiết bị đo đạc, lấy mẫu:**

Phương pháp lấy mẫu và phân tích các chỉ tiêu môi trường được thực hiện theo tiêu chuẩn Việt Nam hiện hành, sử dụng các thiết bị đo đạc tại hiện trường và thiết bị phòng thí nghiệm của Công ty Cổ phần môi trường Vinh Phát và đơn vị thầu phụ *(Công ty Cổ phần Kỹ thuật và Môi trường Việt Nam)* để tiến hành lấy mẫu và phân tích các chỉ tiêu môi trường tại các vị trí lựa chọn.

Bảng 6. Danh mục máy móc thiết bị quan trắc và phân tích

Stt	Tên thiết bị	Model thiết bị	Xuất xứ
I	**Thiết bị quan trắc**		
1	Máy đo đa chỉ tiêu	Hanna HI 9811-5	Romania
2	Máy đo lưu tốc dòng chảy	Flowatch	Mỹ
3	Bộ lấy mẫu VOCs	UNI-VOS	Mỹ
4	Bộ lấy mẫu khí thải Isokinetic	Isokinetic EPA 5	Mỹ
II	**Thiết bị thí nghiệm**		
1	Tủ bảo quản mẫu	Sankyo	Nhật
2	Cân phân tích	OHAUS/PA214	Mỹ
3	Máy đo pH	EUTECH/PH5+	Singapore
4	Tủ ấm BOD	BIOBASE	Trung quốc
5	Máy cất nước 2 lần	Lab Sill/AQUA- ON- 4D	Ấn độ
6	Bộ phá mẫu và chưng cất tổng N	BIOBASE/KDN	Trung Quốc
8	Bếp phá mẫu COD	ECO25	Italia
9	Bếp gia nhiệt khuấy từ	BIOBASE/85-2	Trung Quốc
10	Bếp gia nhiệt bình cầu	BIOBASE/HME-I	Trung Quốc
11	Tủ sấy	BIOBASE/BOV-V65F	Trung Quốc
12	Tủ hút	BIOBASE	Trung Quốc
13	Máy lắc vòng	LFS/RS1806	Trung Quốc
14	Máy hút chân không	GM-0.33 II	Trung Quốc

Phương pháp phân tích mẫu nước thải được thể hiện dưới bảng sau:

Bảng 7. Phương pháp và thiết bị quan trắc, phân tích mẫu nước

Stt	Thông số	Phương pháp phân tích
1	Lưu lượng*	SOP/MTKS/ĐN08/01

2	Nhiệt độ	SMEWW 2550B:2012
3	pH	TCVN 6492:2011
4	COD	SMEWW 5220C:2012
5	BOD_5*	TCVN 6001-1:2008
6	TSS	TCVN 6625:2000
7	As*	TCVN 6626:2000
8	Fe	TCVN 6177:1996
9	Cr^{3+}*	SMEWW 3500-Cr.B:2012
10	Amoni (NH_4^+)	SMEWW 4500 - NH_3.B&F:2012
11	Tổng Nitơ	TCVN 6638:2000
12	Tổng Photpho	TCVN 6202:2008
13	Tổng dầu mỡ khoáng*	SMEWW 5520B&F:2012
14	Coliform*	TCVN 6187-2:1996

Kết quả vận hành thử nghiệm công trình xử lý nước thải được trình bày trong bảng dưới đây:

<u>Kết quả quan trắc công đoạn xử lý hóa lý</u>

2. Chương trình quan trắc chất thải (tự động, liên tục và định kỳ) theo quy định pháp luật

2.2. Chương trình quan trắc môi trường định kỳ

Chương trình quan trắc môi trường định kỳ với nước thải:

+ Vị trí: Nước thải sau xử lý, tại hố ga điểm đấu nối với hệ thống thu gom nước thải của KCN Châu Sơn;

+ Tần suất: 03 tháng/lần

- Các thông số giám sát của mẫu nước thải gồm: Lưu lượng, nhiệt độ, pH, BOD_5, COD, TSS, Tổng dầu mỡ khoáng, Sunfua, Amoni (tính theo N), tổng nitơ, tổng phốt pho, Clo dư

- Quy chuẩn so sánh: QCVN 40:2011/BTNMT, cột B – Quy chuẩn kỹ thuật quốc gia về chất lượng nước thải công nghiệp.

- *Quan trắc bụi, khí thải công nghiệp:* Không thực hiện quan trắc.

2.2. Chương trình quan trắc tự động, liên tục chất thải

Căn cứ các quy định của Luật BVMT năm 2020 và Nghị định số 08/2022/NĐ-CP ngày 10/01/2022 của Chính phủ quy định chi tiết một số điều của Luật Bảo vệ môi trường, theo đó Dự án Yura Harness Việt Nam của Công ty TNHH Yura Harness Việt Nam không thuộc đối tượng phải thực hiện quan trắc tự động, liên tục đối với nước thải.

3. Kinh phí thực hiện quan trắc môi trường hàng năm

Dự kiến kinh phí thực hiện quan trắc môi trường hàng năm của Dự án là 12.000.000 đồng (Căn cứ theo đơn giá quan trắc, phân tích môi trường của Công ty Cổ phần Môi trường Vinh Phát – Là đơn vị dự kiến phối hợp thực hiện việc quan trắc môi trường định kỳ của Dự án).

Chương VI
CAM KẾT CỦA CHỦ DỰ ÁN ĐẦU TƯ

Công ty TNHH Yura Harnese Việt Nam– Chủ đầu tư Dự án Yura Harness Việt Nam cam kết:

- Cam kết về tính chính xác, trung thực của hồ sơ đề nghị cấp giấy phép môi trường,

Chủ đầu tư cam kết tuân thủ nghiêm túc các quy chuẩn, tiêu chuẩn môi trường, cụ thể:

- Tiêu chuẩn và Quy chuẩn Kỹ thuật Quốc gia liên quan đến môi trường nước:

+ Nước thải sau xử lý đạt QCVN 40:2011/BNTMT, cột B – Quy chuẩn kỹ thuật quốc gia về nước thải công nghiệp.

❖ Quản lý chất thải rắn

- Chất thải rắn: Được thu gom và xử lý triệt để, đảm bảo yêu cầu về vệ sinh môi trường theo đúng quy định tại Thông tư số 02/2022/TT – BTNMT ngày 10 tháng 01 năm 2022 của Bộ Tài nguyên và Môi trường Quy định chi tiết thi hành một số điều của Luật Bảo vệ môi trường.

- Chất thải nguy hại: Được thu gom và xử lý theo Thông tư số 02/2022/TT – BTNMT ngày 10 tháng 01 năm 2022 của Bộ Tài nguyên và Môi trường Quy định chi tiết thi hành một số điều của Luật Bảo vệ môi trường.

- Đảm bảo an toàn lao động, phòng chống cháy nổ và các sự cố, rủi ro môi trường khác. Dừng hoạt động sản xuất của Công ty nếu xảy ra các sự cố về môi trường.

- Tuân thủ các yêu cầu của Luật pháp hiện hành trong suốt quá trình hoạt động.

PHỤ LỤC BÁO CÁO

1. Bản sao Giấy chứng nhận đăng ký doanh nghiệp của Công ty TNHH Yura Harness Việt Nam
2. Bản sao Quyền sử dụng đất quyền sở hữu nhà ở và tài sản khác gắn liền với đất cho Công ty TNHH Yura Harness Việt Nam.
3. Bản vẽ hoàn công hệ thống xử lý nước thải tập trung.
4. Biên bản nghiệm thu, bàn giao đưa vào sử dụng của hệ thống xử lý nước thải tập trung.
5. Sơ đồ vị trí lấy mẫu của chương trình quan trắc môi trường.
6. Bản sao báo cáo đánh giá tác động môi trường và bản sao quyết định phê duyệt báo cáo đánh giá tác động môi trường.

BẢN SAO

SỞ KẾ HOẠCH VÀ ĐẦU TƯ
TỈNH HÀ NAM
PHÒNG ĐĂNG KÝ KINH DOANH

CỘNG HÒA XÃ HỘI CHỦ NGHĨA VIỆT NAM
Độc lập – Tự do – Hạnh phúc

GIẤY CHỨNG NHẬN ĐĂNG KÝ DOANH NGHIỆP
CÔNG TY TRÁCH NHIỆM HỮU HẠN MỘT THÀNH VIÊN

Mã số doanh nghiệp: 0700837675

Đăng ký lần đầu: ngày 27 tháng 03 năm 2020

1. Tên công ty

Tên công ty viết bằng tiếng Việt: CÔNG TY TNHH YURA HARNESS VIỆT NAM

Tên công ty viết bằng tiếng nước ngoài: YURA HARNESS VIETNAM COMPANY LIMITED

Tên công ty viết tắt: YURA HARNESS VINA CO., LTD.

2. Địa chỉ trụ sở chính

Lô CNC-F15, đường D6, khu Công nghiệp Châu Sơn, Phường Châu Sơn, Thành phố Phủ Lý, Tỉnh Hà Nam, Việt Nam

Điện thoại: Fax:

Email: Website:

3. Vốn điều lệ 51.260.000.000 đồng.

Bằng chữ: Năm mươi mốt tỷ hai trăm sáu mươi triệu đồng

tương đương với 2.200.000 USD

4. Thông tin về chủ sở hữu

Tên tổ chức: YURA HARNESS CO., LTD.

Mã số doanh nghiệp/Quyết định thành lập số: *134811-0070417*

Ngày cấp: *29/04/2002* Nơi cấp: *Phòng đăng ký Hwaseong - Toàn án quận Suwon*

Địa chỉ trụ sở chính: *854, Sicheong-ro, Paltan-myeon, Hwaseong-si, Gyeonggi-do, Hàn Quốc*

5. Người đại diện theo pháp luật của công ty

BAN QUẢN LÝ CÁC KCN
TỈNH HÀ NAM

CỘNG HOÀ XÃ HỘI CHỦ NGHĨA VIỆT NAM
Độc lập - Tự do - Hạnh phúc

BẢN SAO

GIẤY CHỨNG NHẬN ĐĂNG KÝ ĐẦU TƯ

Mã số dự án: 4301586226

Chứng nhận lần đầu: Ngày 23 tháng 3 năm 2020

Căn cứ Luật Đầu tư số 67/2014/QH13 ngày 26 tháng 11 năm 2014; Nghị định 118/2015/NĐ-CP ngày 12/11/2015 của Chính phủ quy định chi tiết và hướng dẫn thi hành một số điều của Luật Đầu tư;

Căn cứ Nghị định số 82/2018/NĐ-CP ngày 22/05/2018 của Chính phủ quy định về quản lý khu công nghiệp và khu kinh tế;

Căn cứ Nghị định số 134/2016/NĐ-CP ngày 01/09/2016 của Chính phủ quy định chi tiết một số điều và biện pháp thi hành Luật Thuế xuất khẩu, Thuế nhập khẩu;

Căn cứ Nghị định số 218/2013/NĐ-CP ngày 26/12/2013 của Chính phủ quy định chi tiết và hướng dẫn thi hành Luật Thuế thu nhập doanh nghiệp; Nghị định 91/2014/NĐ-CP ngày 01/10/2014 sửa đổi, bổ sung một số điều tại các Nghị định quy định về thuế; Nghị định số 12/2015/NĐ-CP ngày 12/02/2015 quy định chi tiết thi hành Luật sửa đổi, bổ sung một số điều tại các Luật về thuế và sửa đổi, bổ sung một số điều của các Nghị định về thuế;

Căn cứ Quyết định số 238/QĐ-TTg ngày 14 tháng 02 năm 2007 của Thủ tướng Chính phủ về việc thành lập Ban quản lý các KCN tỉnh Hà Nam;

Căn cứ Quyết định 26/2016/QĐ-UBND ngày 16/08/2016 của UBND tỉnh Hà Nam về chức năng, nhiệm vụ, quyền hạn và cơ cấu tổ chức của Ban quản lý các khu công nghiệp tỉnh Hà Nam;

Căn cứ văn bản đề nghị thực hiện dự án đầu tư và hồ sơ kèm theo của nhà đầu tư Yura Harness Co.,Ltd (*Hàn Quốc*);

BAN QUẢN LÝ CÁC KHU CÔNG NGHIỆP TỈNH HÀ NAM

Chứng nhận:

Nhà đầu tư:

Yura Harness Co., Ltd; Địa chỉ trụ sở chính: 854, Sicheong-ro, Paltan-myeon, Hwaseong-si, Gyeonggi-do, Hàn Quốc; Đăng ký kinh doanh số: 134811-0070417, cấp ngày: 29/04/2002, nơi cấp: Phòng Đăng ký Hwaseong - Tòa án quận Suwon, Hàn Quốc.

Người đại diện theo pháp luật: Ông OHM, DAE YEOL; Chức vụ: Giám đốc đại diện; Sinh ngày: 08/11/1967, Quốc tịch: Hàn Quốc; Hộ chiếu số: M34089894, cấp ngày: 10/02/2017, nơi cấp: Bộ Ngoại giao Hàn Quốc; Địa chỉ thường trú: (Dogok-dong, Roden House East Village) No.1503, #9 Nambusoonhwan-ro, 378 gil Kangnam-gu, Seoul, Hàn Quốc.

Tổ chức kinh tế thực hiện dự án đầu tư: Tổ chức kinh tế mà nhà đầu tư (*Yura Harness Co., Ltd*) dự kiến thành lập để quản lý vận hành và thực hiện dự án này tại Hà Nam có tên là: Công ty TNHH Yura Harness Việt Nam.

Đăng ký thực hiện dự án đầu tư với nội dung như sau:

Điều 1: Nội dung dự án đầu tư.

1. Tên dự án đầu tư: DỰ ÁN YURA HARNESS VIỆT NAM.

2. Mục tiêu dự án: Sản xuất, gia công, lắp ráp bộ dây dẫn điện (wiring harness) dùng cho xe ô tô và xe có động cơ khác.

(*Tổ chức kinh tế được thành lập để quản lý vận hành và thực hiện dự án này được áp dụng quy định của doanh nghiệp chế xuất khi đáp ứng đầy đủ các điều kiện theo quy định của pháp luật*).

3. Quy mô dự án: 1.770.000 sản phẩm/năm.

4. Địa điểm thực hiện dự án: Khu công nghiệp Châu Sơn, thành phố Phủ Lý, tỉnh Hà Nam, Việt Nam.

5. Diện tích đất sử dụng: 19.962 m^2 *(Mười chín nghìn chín trăm sáu mươi hai mét vuông)*.

6. Tổng vốn đầu tư của dự án: 10.647.000 USD (*Mười triệu sáu trăm bốn mươi bảy nghìn đô la Mỹ*) tương đương 248.075.100.000 VND (*Hai trăm bốn mươi tám tỷ không trăm bảy mươi lăm triệu một trăm nghìn Việt Nam đồng*).

Trong đó, vốn góp để thực hiện dự án là 2.200.000 USD *(Hai triệu hai trăm nghìn Đô la Mỹ*) tương đương 51.260.000.000 VND (*Năm mươi mốt tỷ hai trăm sáu mươi triệu đồng Việt Nam*) chiếm tỷ lệ 20,66% tổng vốn đầu tư.

Giá trị, tỷ lệ và phương thức góp vốn như sau: Yura Harness Co., Ltd góp 2.200.000 USD *(Hai triệu hai trăm nghìn Đô la Mỹ*) tương đương 51.260.000.000 VND (*Năm mươi mốt tỷ hai trăm sáu mươi triệu đồng Việt Nam*) bằng tiền, chiếm 100% tổng giá trị vốn góp.

Tiến độ góp vốn: 90 ngày, kể từ ngày nhà đầu tư được cấp Giấy chứng nhận đăng ký doanh nghiệp.

7. Thời hạn hoạt động của dự án: Đến ngày 18/7/2056.

8. Tiến độ thực hiện dự án: Đến tháng 03/2021.

Điều 2: Các ưu đãi, hỗ trợ đầu tư.

1. Ưu đãi về thuế thu nhập doanh nghiệp:

- Cơ sở pháp lý của ưu đãi: Nghị định số 218/2013/NĐ-CP ngày 26/12/2013 của Chính phủ quy định chi tiết và hướng dẫn thi hành Luật Thuế thu nhập doanh nghiệp; Nghị định 91/2014/NĐ-CP ngày 01/10/2014 sửa đổi, bổ sung một số điều tại các Nghị định quy định về thuế; Nghị định số 12/2015/NĐ-CP ngày 12/02/2015 quy định chi tiết thi hành Luật sửa đổi, bổ sung một số điều tại các Luật về thuế và sửa đổi, bổ sung một số điều của các Nghị định về thuế;

- Điều kiện hưởng ưu đãi: Dự án được hưởng các ưu đãi đầu tư khi nhà đầu tư thực hiện đúng các nội dung của Giấy chứng nhận đăng ký đầu tư này và đáp ứng đầy đủ các quy định của pháp luật có liên quan.

2. Ưu đãi về thuế nhập khẩu:

- Cơ sở pháp lý của ưu đãi: Nghị định số 134/2016/NĐ-CP ngày 01/09/2016 của Chính phủ quy định chi tiết một số điều và biện pháp thi hành Luật Thuế xuất khẩu, Thuế nhập khẩu.

- Điều kiện hưởng ưu đãi: Dự án được hưởng các ưu đãi đầu tư khi nhà đầu tư thực hiện đúng các nội dung của Giấy chứng nhận đăng ký đầu tư này và đáp ứng đầy đủ các quy định của pháp luật có liên quan.

3. Các biện pháp hỗ trợ đầu tư:

Được hỗ trợ kinh phí đào tạo nghề đối với lao động địa phương theo quy định của Ủy ban nhân dân tỉnh Hà Nam.

Được hỗ trợ, tạo điều kiện giải quyết các thủ tục hành chính liên quan đến dự án trong thời gian nhanh nhất; hỗ trợ tuyển dụng lao động phục vụ cho dự án và các hỗ trợ khác trong quá trình triển khai thực hiện dự án tại Hà Nam

Điều 3: Các điều kiện đối với hoạt động của dự án.

Nhà đầu tư, tổ chức kinh tế phải làm thủ tục đăng ký cấp tài khoản sử dụng và thực hiện báo cáo trên Hệ thống thông tin quốc gia về đầu tư nước ngoài theo quy định của pháp luật.

Nhà đầu tư có trách nhiệm thực hiện đúng các quy định của pháp luật về đầu tư, xây dựng, đất đai, bảo vệ môi trường; các nội dung ghi tại Giấy chứng nhận đăng ký đầu tư và các quy định của pháp luật khác có liên quan trong quá trình tổ chức triển khai thực hiện dự án đầu tư tại Hà Nam.

Ban quản lý các KCN tỉnh Hà Nam sẽ điều chỉnh các ưu đãi đầu tư, thu hồi Giấy chứng nhận đăng ký đầu tư nếu Nhà đầu tư không thực hiện đúng các cam kết, các nội dung tại Giấy chứng nhận đăng ký đầu tư này hoặc vi phạm các quy định của pháp luật trong quá trình đầu tư, sản xuất kinh doanh tại Hà Nam.

Điều 4: Giấy chứng nhận đăng ký đầu tư này gồm 03 *(Ba)* trang và được lập thành 02 *(Hai)* bản gốc, một bản cấp cho nhà đầu tư, một bản lưu tại Ban quản lý các khu công nghiệp tỉnh Hà Nam./.

CHỨNG THỰC BẢN SAO ĐÚNG VỚI BẢN CHÍNH

NGÀY 06-10-2020

SỐ CHỨNG THỰC: 10 QUYỂN SỐ 01 - SCT/BS

TRƯỞNG BAN

BAN QUẢN LÝ CÁC KHU CÔNG NGHIỆP TỈNH HÀ NAM

Trần Văn Kiên

2020/QLĐT/Yura Harness

KT. CHỦ TỊCH
PHÓ CHỦ TỊCH

ĐỖ THỊ HUỆ

BẢN SAO

UBND TỈNH HÀ NAM **BAN QUẢN LÝ CÁC KCN**	**CỘNG HÒA XÃ HỘI CHỦ NGHĨA VIỆT NAM** **Độc lập - Tự do - Hạnh phúc**
Số: 112..../QĐ - BQLCKCN	*Hà Nam, ngày 21 tháng 7 năm 2020*

QUYẾT ĐỊNH

V/v phê duyệt Báo cáo đánh giá tác động môi trường "Dự án Yura Harness Việt Nam" của Công ty TNHH Yura Harness Việt Nam

TRƯỞNG BAN QUẢN LÝ CÁC KHU CÔNG NGHIỆP TỈNH HÀ NAM

Căn cứ Luật Bảo vệ môi trường số 55/2014/QH13 ngày 23/6/2014;

Căn cứ Nghị định số 18/2015/NĐ-CP ngày 14 tháng 02 năm 2015 của Chính phủ quy định về quy hoạch bảo vệ môi trường, đánh giá môi trường chiến lược, đánh giá tác động môi trường và kế hoạch bảo vệ môi trường;

Căn cứ Nghị định số 40/2019/NĐ-CP ngày 13 tháng 5 năm 2019 của Chính phủ quy định về sửa đổi bổ sung một số điều của các nghị định quy định chi tiết, hướng dẫn thi hành luật Bảo vệ môi trường;

Căn cứ Quyết định số 26/2016/QĐ-UBND ngày 16/8/2016 của UBND tỉnh Hà Nam về việc quy định chức năng, nhiệm vụ, quyền hạn và tổ chức bộ máy của Ban quản lý các khu công nghiệp tỉnh Hà Nam;

Căn cứ Quyết định số 78/QĐ-UBND ngày 16/01/2017, Văn bản số 225/VPUB-TH ngày 28/02/2017 và Văn bản số 02/UBND-TH ngày 02/01/2020 của Ủy ban nhân dân tỉnh Hà Nam về việc ủy quyền cho Ban Quản lý các Khu công nghiệp tỉnh Hà Nam tổ chức thực hiện thẩm định và phê duyệt báo cáo đánh giá tác động môi trường đối với các dự án đầu tư trong khu công nghiệp trên địa bàn tỉnh Hà Nam;

Theo đề nghị của Hội đồng thẩm định báo cáo đánh giá tác động môi trường "Dự án Yura Harness Việt Nam" của Công ty TNHH Yura Harness Việt Nam tại KCN Châu Sơn, TP. Phủ Lý, tỉnh Hà Nam, họp ngày 24/6/2020 tại Ban Quản lý các Khu công nghiệp tỉnh Hà Nam;

Xét nội dung Báo cáo đánh giá tác động môi trường "Dự án Yura Harness Việt Nam" của Công ty TNHH Yura Harness Việt Nam tại KCN Châu Sơn, TP. Phủ Lý, tỉnh Hà Nam đã được chỉnh sửa, bổ sung gửi kèm theo Văn bản số 05/CV – Yura ngày 14/7/2020;

Xét đề nghị của Trưởng phòng Quản lý Môi trường,

QUYẾT ĐỊNH:

Điều 1. Phê duyệt nội dung Báo cáo đánh giá tác động môi trường "Dự án Yura Harness Việt Nam" (*Sau đây gọi là Dự án*) của Công ty TNHH Yura

Harness Việt Nam tại KCN Châu Sơn, TP. Phủ Lý, tỉnh Hà Nam với các nội dung chính tại Phụ lục ban hành kèm theo Quyết định này.

Điều 2. Chủ dự án có trách nhiệm:

1. Thực hiện nghiêm túc nội dung Báo cáo đánh giá tác động môi trường đã được phê duyệt tại Điều 1 Quyết định này;

2. Trong quá trình thực hiện nếu dự án có những thay đổi so với Báo cáo đánh giá tác động môi trường đã được phê duyệt, chủ dự án phải có Văn bản báo cáo và chỉ được thực hiện những thay đổi sau khi có Văn bản chấp thuận của Ban quản lý các Khu công nghiệp tỉnh Hà Nam;

3. Lập và gửi Kế hoạch vận hành thử nghiệm các công trình xử lý chất thải của dự án cho cơ quan chuyên môn về bảo vệ môi trường cấp tỉnh nơi thực hiện dự án và cơ quan phê duyệt Báo cáo đánh giá tác động môi trường trước ít nhất 20 ngày làm việc, kể từ ngày bắt đầu vận hành thử nghiệm;

4. Tuân thủ Thông tư số 35/2015/TT-BTNMT ngày 30 tháng 6 năm 2015 của Bộ Tài nguyên & Môi trường quy định về bảo vệ môi trường khu công nghiệp, khu chế xuất và khu công nghệ cao trong quá trình thực hiện dự án.

Điều 3. Quyết định phê duyệt báo cáo đánh giá tác động môi trường của dự án là căn cứ để cơ quan nhà nước có thẩm quyền kiểm tra, thanh tra, giám sát việc thực hiện các yêu cầu về bảo vệ môi trường của dự án.

Điều 4. Quyết định này có hiệu lực thi hành kể từ ngày ký./.

Nơi nhận:
- Công ty TNHH Yura Harness Việt Nam;
-UBND tỉnh Hà Nam;
- Lãnh đạo Ban;
- Sở Tài nguyên và Môi trường Hà Nam;
- Phòng TN&MT thành phố Phủ Lý;
- Lưu: VT, MT.

TRƯỞNG BAN

Trần Văn Kiên

CHỨNG THỰC BẢN SAO
ĐÚNG VỚI BẢN CHÍNH
Số chứng thực: 2750 Quyển số: 03 SCT/BS
Ngày 1 tháng 11 năm 2021

CỘNG HÒA XHCN VIỆT NAM
PHÒNG TƯ PHÁP
TP PHỦ LÝ - T HÀ NAM

PHÓ TRƯỞNG PHÒNG

TRẦN HỒNG ĐẠT

CỘNG HOÀ XÃ HỘI CHỦ NGHĨA VIỆT NAM
Độc lập - Tự do - Hạnh phúc

Số: 01/2021/BBNT-XLNT/YURU-DWE&C *Hà Nam, ngày 01 tháng 09 năm 2021*

BIÊN BẢN NGHIỆM THU VÀ BÀN GIAO THIẾT BỊ

1. Gói thầu: Thiết kế, thi công lắp đặt, vận hành thử nghiệm, chuyển giao công nghệ hệ thống xử lý nước thải sinh hoạt công suất 50 m3/ng.đêm.

2. Địa điểm xây dựng: Công ty TNHH Yura Harness Việt Nam

Địa chỉ: Lô CNC-F15, đường D6, khu công nghiệp Châu Sơn, phường Châu sơn, Thành phố Phủ Lý, tỉnh Hà Nam.

3. Thành phần tham gia nghiệm thu:

a. Chủ đầu tư: CÔNG TY TNHH YURA HARNESS VIỆT NAM

1. Ông: Nguyễn Viết Việt Chức vụ: Nhân viên EHS

b. Đơn vị thi công: CÔNG TY TNHH XÂY DỰNG & CƠ ĐIỆN DAEWON

2. Ông: Nguyễn Khắc Năng Chức vụ: Kỹ sư

4. Thời gian tiến hành nghiệm thu:

a. Thời gian nghiệm thu:

- Bắt đầu: 11 giờ 00 phút, ngày 01 tháng 09 năm 2021.
- Kết thúc: 12 giờ 00 phút, ngày 01 tháng 09 năm 2021.

b. Địa điểm nghiệm thu:

Tại khu xử lý nước thải sinh hoạt của Công ty TNHH Yura Harness Việt Nam

5. Đánh giá công việc đã thực hiện:

a. Tài liệu căn cứ nghiệm thu:

- Hợp đồng số: 20200828YURA-DWE&C-01 Công ty TNHH Yura Harness Việt Nam và Công Ty TNHH xây dựng & cơ điện Daewon

- Hồ sơ thiết kế bản vẽ thi công và những thay đổi thiết kế đã được chủ đầu tư chấp thuận;

- Các quy chuẩn, tiêu chuẩn hiện hành được áp dụng trong quá trình thi công và nghiệm thu;

- Hồ sơ xuất xứ, chứng chỉ kỹ thuật xuất xưởng của thiết bị.

- Phiếu kết quả thử nghiệm nước thải đầu ra số: 01345/2021/PKQ.21.905 ngày 16/04/2021 được phân tích bởi công ty cổ phần tập đoạn FEC

- Các tài kiệu liên quan khác.

b. Về chất lượng công việc:

- Vật tư, thiết bị đảm bảo yêu cầu kỹ thuật, chất lượng theo các tiêu chuẩn nhà nước hiện hành và theo đúng hợp đồng.

- Thiết bị vận hành ổn định.

c. Về khối lượng:

- Theo danh mục vật tư, thiết bị đính kèm.

d. Các ý kiến khác: Không.

6. Kết luận:

- Đồng ý nghiệm thu, chấp nhận bàn giao hệ thống xử lý nước thải sinh hoạt 50m3/ngày đêm của công ty TNHH Yura Harness Việt Nam

- Biên bản này được lập thành 04 (bốn) bản, mỗi bên giữ 02 (hai) bản có giá trị pháp lý ngang nhau.

ĐẠI DIỆN CHỦ ĐẦU TƯ	ĐẠI DIỆN NHÀ THẦU THI CÔNG
Nguyễn Viết Việt	Nguyễn Khắc Năng

DANH MỤC THIẾT BỊ
(Đính kèm Biên bản nghiệm thu 01/2021/BBNT-XLNT/YURU-DWE&C ngày 01/09/2021)

STT	Tên thiết bị	Thông số kỹ thuật	Đơn vị	Số lượng	Ghi chú
1	Máy thổi khí đặt cạn	- Công suất: 4,0 kW - Lưu lượng: 3 m3/phút - Cột áp: 3,5 m	Cái	2	
2	Bơm chìm nước thải bể gom	- Công suất: 1,5 kW - Lưu lượng: 10 m3/giờ - Cột áp: 10 m	Cái	2	
3	Bơm chìm nước thải bể điều hòa	- Công suất: 0,75 kW - Lưu lượng: 10 m3/giờ - Cột áp: 10 m	Cái	2	
4	Máy khuấy chìm	- Công suất: 0,75 kW	Cái	1	
5	Bơm tuần hoàn	- Công suất: 1,5 kW - Lưu lượng: 20 m3/giờ - Cột áp: 10 m	Cái	2	
6	Bơm bùn tuần hoàn	- Công suất: 0,75 kW - Lưu lượng: 10 m3/giờ - Cột áp: 10 m	Cái	2	
7	Bơm bể xả	- Công suất: 0,75 kW - Lưu lượng: 10 m3/giờ - Cột áp: 10 m	Cái	2	
8	Bơm hóa chất	- Lưu lượng: 150 lít/giờ	Cái	2	
9	Bồn chứa hóa chất	Dung tích: 200 lít Vật liệu: Nhựa PE	Cái	2	
10	Đĩa phân phối khí	- Đường kính: 270 mm	Gói	1	
11	Đường ống	- Nhựa PVC - GI	Gói	1	
12	Đệm vi sinh	-	Gói	1	
13	Tủ điện	-	Gói	1	

CỘNG HOÀ XÃ HỘI CHỦ NGHĨA VIỆT NAM
Độc lập - Tự do - Hạnh phúc

Số: 01/2021/BBNT-XLNT/YURU-DWE&C

Hà Nam, ngày 01 tháng 09 năm 2021

BIÊN BẢN NGHIỆM THU VÀ BÀN GIAO THIẾT BỊ

1. Gói thầu: Thiết kế, thi công lắp đặt, vận hành thử nghiệm, chuyển giao công nghệ hệ thống xử lý nước thải sinh hoạt công suất 50 m3/ng.đêm.

2. Địa điểm xây dựng: Công ty TNHH Yura Harness Việt Nam

Địa chỉ: Lô CNC-F15, đường D6, khu công nghiệp Châu Sơn, phường Châu sơn, Thành phố Phủ Lý, tỉnh Hà Nam.

3. Thành phần tham gia nghiệm thu:

a. Chủ đầu tư: CÔNG TY TNHH YURA HARNESS VIỆT NAM

1. Ông: Nguyễn Viết Việt Chức vụ: Nhân viên EHS

b. Đơn vị thi công: CÔNG TY TNHH XÂY DỰNG & CƠ ĐIỆN DAEWON

2. Ông: Nguyễn Khắc Năng Chức vụ: Kỹ sư

4. Thời gian tiến hành nghiệm thu:

a. Thời gian nghiệm thu:

- Bắt đầu: 11 giờ 00 phút, ngày 01 tháng 09 năm 2021.
- Kết thúc: 12 giờ 00 phút, ngày 01 tháng 09 năm 2021.

b. Địa điểm nghiệm thu:

Tại khu xử lý nước thải sinh hoạt của Công ty TNHH Yura Harness Việt Nam

5. Đánh giá công việc đã thực hiện:

a. Tài liệu căn cứ nghiệm thu:

- Hợp đồng số: 20200828YURA-DWE&C-01 Công ty TNHH Yura Harness Việt Nam và Công Ty TNHH xây dựng & cơ điện Daewon

- Hồ sơ thiết kế bản vẽ thi công và những thay đổi thiết kế đã được chủ đầu tư chấp thuận;

- Các quy chuẩn, tiêu chuẩn hiện hành được áp dụng trong quá trình thi công và nghiệm thu;

- Hồ sơ xuất xứ, chứng chỉ kỹ thuật xuất xưởng của thiết bị.

- Phiếu kết quả thử nghiệm nước thải đầu ra số: 01345/2021/PKQ.21.905 ngày 16/04/2021 được phân tích bởi công ty cổ phần tập đoạn FEC

- Các tài kiệu liên quan khác.

b. Về chất lượng công việc:

- Vật tư, thiết bị đảm bảo yêu cầu kỹ thuật, chất lượng theo các tiêu chuẩn nhà nước hiện hành và theo đúng hợp đồng.

- Thiết bị vận hành ổn định.

c. Về khối lượng:

- Theo danh mục vật tư, thiết bị đính kèm.

d. Các ý kiến khác: Không.

6. Kết luận:

- Đồng ý nghiệm thu, chấp nhận bàn giao hệ thống xử lý nước thải sinh hoạt 50m3/ngày đêm của công ty TNHH Yura Harness Việt Nam

- Biên bản này được lập thành 04 (bốn) bản, mỗi bên giữ 02 (hai) bản có giá trị pháp lý ngang nhau.

ĐẠI DIỆN CHỦ ĐẦU TƯ	ĐẠI DIỆN NHÀ THẦU THI CÔNG
Nguyễn Viết Việt	Nguyễn Hoàng Nang

DANH MỤC THIẾT BỊ

(Đính kèm Biên bản nghiệm thu 01/2021/BBNT-XLNT/YURU-DWE&C ngày 01/09/2021)

STT	Tên thiết bị	Thông số kỹ thuật	Đơn vị	Số lượng	Ghi chú
1	Máy thổi khí đặt cạn	- Công suất: 4,0 kW - Lưu lượng: 3 m3/phút - Cột áp: 3,5 m	Cái	2	
2	Bơm chìm nước thải bể gom	- Công suất: 1,5 kW - Lưu lượng: 10 m3/giờ - Cột áp: 10 m	Cái	2	
3	Bơm chìm nước thải bể điều hòa	- Công suất: 0,75 kW - Lưu lượng: 10 m3/giờ - Cột áp: 10 m	Cái	2	
4	Máy khuấy chìm	- Công suất: 0,75 kW	Cái	1	
5	Bơm tuần hoàn	- Công suất: 1,5 kW - Lưu lượng: 20 m3/giờ - Cột áp: 10 m	Cái	2	
6	Bơm bùn tuần hoàn	- Công suất: 0,75 kW - Lưu lượng: 10 m3/giờ - Cột áp: 10 m	Cái	2	
7	Bơm bể xả	- Công suất: 0,75 kW - Lưu lượng: 10 m3/giờ - Cột áp: 10 m	Cái	2	
8	Bơm hóa chất	- Lưu lượng: 150 lít/giờ	Cái	2	
9	Bồn chứa hóa chất	Dung tích: 200 lít Vật liệu: Nhựa PE	Cái	2	
10	Đĩa phân phối khí	- Đường kính: 270 mm	Gói	1	
11	Đường ống	- Nhựa PVC - GI	Gói	1	
12	Đệm vi sinh	-	Gói	1	
13	Tủ điện	-	Gói	1	

O & M MANUAL
SỔ TAY VẬN HÀNH & BẢO DƯỠNG

CLIENT : **YURA HARNESS VIET NAM**
KHÁCH HÀNG : ***YURA HARNES VIỆT NAM***
PROJECT : **SEWAGE TREATMENT SYSTEM**
DỰ ÁN : ***HỆ THỐNG XỬ LÝ NƯỚC THẢI SINH HOẠT***
LOCATION : **CHAU SON IP - PHU LY CITY - HA NAM POROVINCE**
ĐỊA ĐIỂM : ***KCN CHÂU SƠN - TP PHỦ LÝ - TỈNH HÀ NAM***

DAEWON
Engineering & Construction Co.,Ltd.

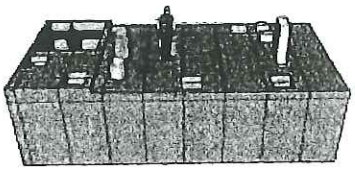

* Vorticella

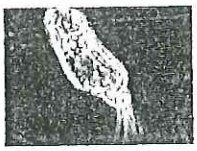

* Lecane

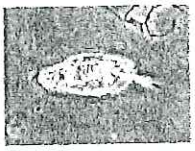

* Lepadella

SEWAGE SYSTEM/ HỆ THỐNG NƯỚC THẢI SINH HOẠT

CAPACITY/ CÔNG SUẤT

50 M3/DAY

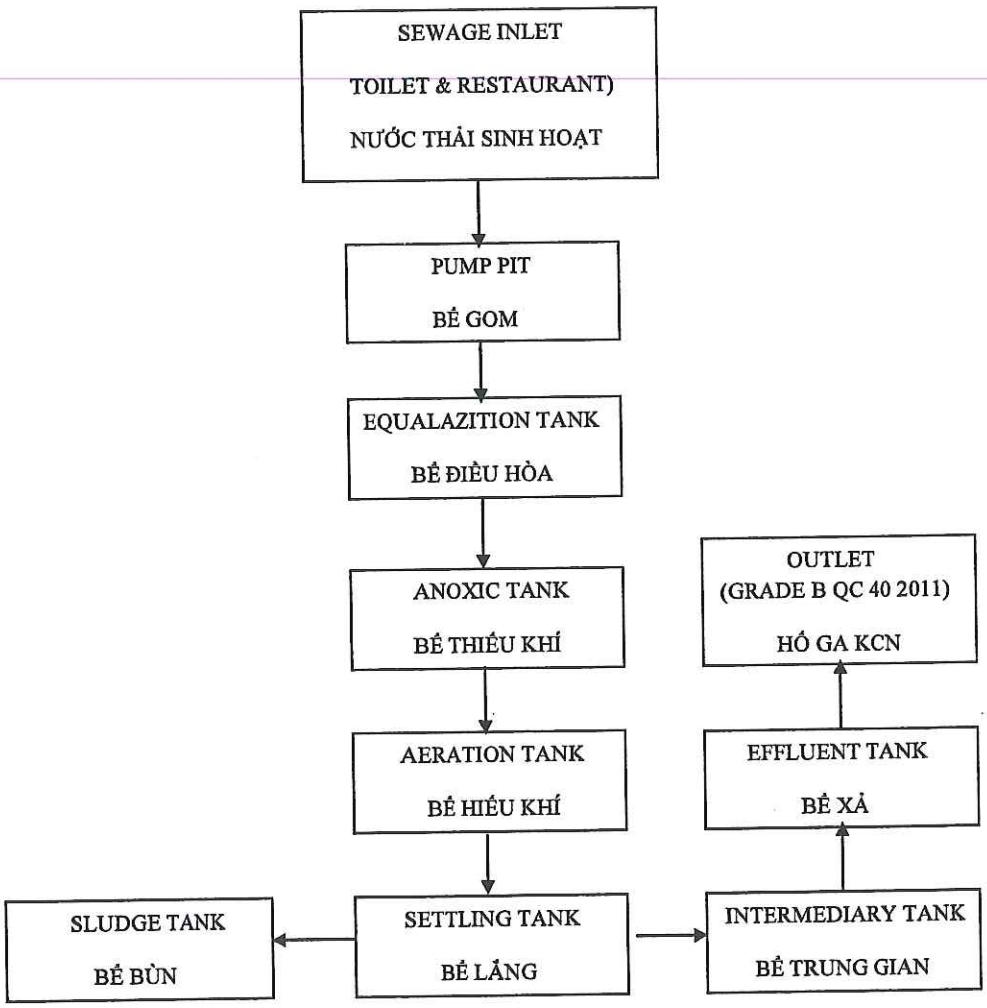

DAEWON

SEWAGE SYSTEM DESCRIPTION/ MÔ TẢ HỆ THỐNG NƯỚC THẢI

1.Pump pit/ Bể gom:

Sewage water from kitchen and toilet are transferred to Anaerobic tank then pumped to equalazitiona tank.
Nước thải sinh hoạt từ nhà ăn và nhà vệ sinh được chuyển tới bể gom, từ bể gom được bơm vào bể điều hòa.

2. Equalization tank/ Bể điều hòa:

Sewage is pumped from pump pit to equalazition tank here then the blower system operates to here the sewage is mix and reduce N, NH3, P and control the sewage volume.
Nước thải sinh hoạt ở bể gom được bơm đến bể điều hòa, tại đây nước thải được hệ thống cung cấp khí khuấy trộn để trộn lẫn nước thải và làm giảm hàm lượng N, NH3, P và điều tiết lưu lượng nước thải xử lý.

2. Anoxic/ Bể thiếu khí:

Anoxic microorganisms are active with operation of mixer to reduce BOD, N and P in the sewage. And if need here put Glucose help BIO well developement

Vi sinh vật thiếu khí hoạt động mạnh, máy khuấy chìm hoạt động làm giảm lượng BOD, Nitơ và phot pho trong nước thải. Và cung cấp thêm glucose để bổ sung thức ăn cho vi sinh nếu cần.

3. Aeration tank/ Bể hiếu khí:

Microorganisms are more active with help of media with structure and diffusers to continue reducing BOD, COD, N and P level in sewage.
Vi sinh vật hoạt động mạnh có sự hỗ trợ của đệm vi sinh tạo điều kiện thuận lợi cho vi sinh phát triển và hệ thống đa khuếch tán khí cấp khí vào bể, tiếp tục giảm lượng BOD, COD, Nitơ và photpho trong nước thải.

4. Settling tank/ Bể lắng:

Sewage from Aeration tank flows into Settling tank where sludge will sediment to the bottom and treated water runs into the intermediary tank and after to Effluent tank
Nước từ bể hiếu khí được chạy sang bể lắng tại đây bùn được lắng xuống và nước được chảy sang bể trung gian và sau đó sang bể xả.

5. Effluent tank/ Bể xả

Here NaOCl is used to reduce Coliform, Ecoli then treated sewage flows to manhole of Industrial park.

Nước thải tại bể xả được cung cấp NaOCl dùng để xử lý Coliform và Ecoli. Sau đó thoát ra ngoài hố ga khu công nghiệp.

6. Sludge tank/ Bể bùn:

Sludge will be kept inside sludge tank until being full then be taken by Collector regularly for treatment.
Lượng bùn dư được bơm hút ve bể bùn và theo định kỳ được hút đi xử lý.

SPECIFICATION/ THÔNG SỐ KỸ THUẬT

- Pump pit/ *Bể gom*

Type/ *Dạng*	:	Rectangular type/ *Hình hộp chữ nhật*
Quantity/ *Số lượng*	:	1 set/ 1 bể
Capacity/ *Dung tích*	:	2.80m^3
Size/ *Kích thước*	:	W1.200×L2.400×H2.800
Material/ *Vật liệu*	:	R.C/ *Bê tông cốt thép*

(1.1) Water pump/ *Bơm nước*

Type/ *Dạng*	:	Submersible/ *Loại chìm*
Quantity/ *Số lượng*	:	2 set/ 2 cái
Capacity/ *Công suất*	:	10m3/Hrx10mHx0.75kw
Material/ *Vật liệu*	:	GC / gang

- Equalization/ Bể điều hòa

Type/ *Dạng*	:	Rectangular type/ *Hình hộp chữ nhật*
Quantity/ *Số lượng*	:	1 set/ 1 bể
Capacity/ *Dung tích*	:	16.0m^3
Size/ *Kích thước*	:	W1,800×L3.200×H2.800
Material/ *Vật liệu*	:	R.C/ *Bê tông cốt thép*

(2.1) Water pump/ *Bơm nước*

Type/ *Dạng*	:	Submersible/ *Loại chìm*
Quantity/ *Số lượng*	:	2 set/ 2 cái
Capacity/ *Công suất*	:	10m3/Hrx10mHx0.75kw
Material/ *Vật liệu*	:	GC / gang

- Anoxic tank/ *Bể thiếu khí*

Type/ *Dạng*	:	Rectangular type/ *Hình hộp chữ nhật*
Quantity/ *Số lượng*	:	1 set/ 1 bể
Capacity/ *Dung tích*	:	16.0m^3
Size/ *Kích thước*	:	W1.800×L3.200×H2.800
Material/ *Vật liệu*	:	R.C/ *Bê tông cốt thép*

(3.1) Mixer/ *Máy khuấy chìm*

Type/ *Dạng*	:	Horizontal type/ *Dạng nằm ngang*
Quantity/ *Số lượng*	:	1 set/ *1 cái*
Capacity/ *Dung tích*	:	0.75kw
Material/ *Vật liệu*	:	CS + STS

(3.2) Chemical Pump /*Bơm hóa chất*

Type/ *Dạng*	:	
Quantity/ *Số lượng*	:	1 set/ 1 cái
Capacity/ *Công suất*	:	150lit/Hr
Material/ *Vật liệu*	:	PE/ Nhựa

(3.3) Chemical tank :

Quantity/ *Số lượng*	:	01 set/ 01 cái
Capacity/ *Công suất*	:	200L
Material/ *Vật liệu*	:	P.E

- Aeration tank /*Bể hiếu khí*

Type/ *Dạng*	:	Rectangular type/ *Hình hộp chữ nhật*
Quantity/ *Số lượng*	:	3 set/ *3 cái*
Capacity/ *Dung tích*	:	82.8 m^3
Size/ *Kích thước*	:	(W2.600×L3.800×H2.800)x3set
Material/ *Vật liệu*	:	R.C/ *Bê tông cốt thép*

(4.1) Blower/ *Máy thổi khí*

Type/ *Dạng*	:	Ring blower
Quantity/ *Số lượng*	:	2 set/ *2 cái*
Capacity/ *Công suất*	:	3.0m3/minx3.5mHx4kw
Material/ *Vật liệu*	:	GC / gang

(4.2) Circulation pump/ *Bơm tuần hoàn*

Type/ *Dạng*	:	Submersible/ *Loại chìm*
Quantity/ *Số lượng*	:	1 set/ 1 cái
Capacity/ *Công suất*	:	20m3/Hrx10mHx1.5kw
Material/ *Vật liệu*	:	GC / gang

(4.3) Media with structure/ *Khung sợi vi sinh*

Type/ *Dạng*	:	Bio Contactor Ring/ *Sợi vi sinh*
Quantity/ *Số lượng*	:	1 lot/ 1 *khung*
Material/ *Vật liệu*	:	Sợi vi sinh PE, khung thép inox

(4.4) Diffuser/ *Đĩa khuếch tán khí*

Type/*Dạng*	:	*Provides smooth air foam/ Cấp khí dạng bọt*
Quantity/ *Số lượng*	:	1lot/ *1hệ*

- Settling tank/ *Bể lắng*

Type/ *Dạng*	:	Rectangular type/ *Hình hộp chu nhật*
Quantity/ *Số lượng*	:	1 set/ *1 bể*
Capacity/ *Dung tích*	:	11.2 m^3
Size/ *Kích thước*	:	W2.000×L2.000×H2.800
Material/ *Vật liệu*	:	R.C/ *Bê tông cốt thép*

(5.1) Sludge pump / *Bơm bùn*

Type/ *Dạng*	:	Centrifugal type/ *Loại ly tâm*
Quantity/ *Số lượng*	:	2 set/ 2 cái

Capacity/ *Công suất* : 10m3/Hrx10mHx0.75kw
Material/ *Vật liệu* : GC / gang

- Intermediary tank / *Bể trung gian*

Type/ *Dạng* : Rectangular type/ *Hình hộp chữ nhật*
Quantity/ *Số lượng* : 1 set/ *1 bể*
Capacity/ *Dung tích* : 7.28m^3
Size/ *Kích thước* : W1.300×L2.000×H2.800
Material/ *Vật liệu* : R.C/ *Bê tông cốt thép*

(6.1) Chemical Pump /*Bơm hóa chất*

Type/ *Dạng* :
Quantity/ *Số lượng* : 1 set/ 1 cái
Capacity/ *Công su* : 150lit/Hr
Material/ *Vật liệu* : PE/ Nhna

(6.2) Chemical tank :

Quantity/ *Số lượng* : 01 set/ 01 cái
Capacity/ *Công suất* : 200L
Material/ *Vật liệu* : P.E

- Effluent tank/ *Bể Xả*

Type/ *Dạng* : Rectangular type/ *Hình hộp chữ nhật*
Quantity/ *Số lượng* : 1 set/ *1 cái*
Capacity/ *Dung tích* : 7.84 m^3
Size/ *Kích thước* : W1.400×L2.000×H2.800
Material/ *Vật liệu* : R.C/ *Bê tông cốt thép*

- Sludge tank/ *Bể chứa bùn*

Type/ *Dạng* : Rectangular type/ *Hình hộp chữ nhật*
Quantity/ *Số lượng* : 1 set/ *1 cái*
Capacity/ *Dung tích* : 3.0 m^3
Size/ *Kích thước* : W1.000×L1.200×H3.500
Material/ *Vật liệu* : R.C/ *Bê tông cốt thép*

Daily cleaning grease trap/ Vệ sinh vớt dầu mỡ hằng ngày

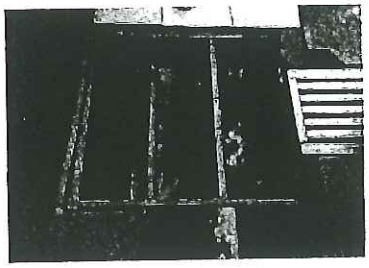

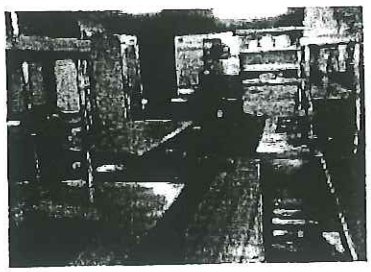

Cleaning by tank car when overloading / Sử dụng xe bồn hút dầu mỡ khi quá nhiều

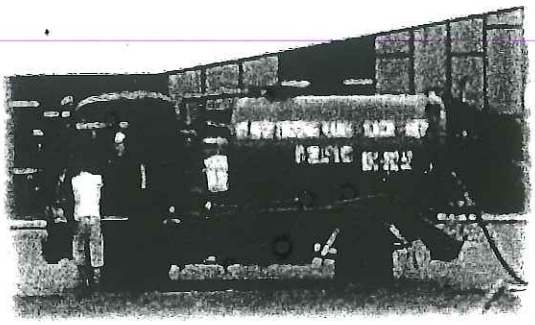

Reduce detergent coming to system which makes purples/ Hạn chế chất tẩy ra vào trong hệ thống vì nó tạo bọt

No poison, No chemical, No oil

Keep electric stable/ Đảm bảo hệ thống điện cấp ổn định

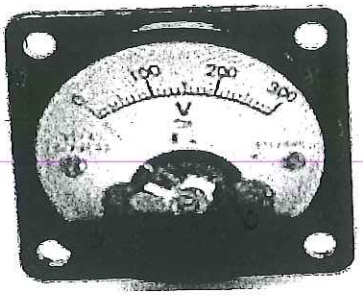

CHECK POINT/ ĐIỂM KIỂM TRA

Item **Hạng mục**	**Daily** **Hằng ngày**	**Weekly** **Hàng tuần**	**Monthly** **Hàng tháng**	**Remark** ***Ghi chú***
Blower operation (noise, Vibration) *Vận hành máy thổi khí (Ồn, rung)*	o			
Water pump operation *Vận hành bơm bể gom*	o			
Equalization pump operation *Vận hành bơm bể điều hòa*	o			
Circulation pump operation *Vận hành bơm tuần hoàn*	o			

Sludge pump operation *Vận hành bơm bùn*	o			
Effluent pump operation *Vận hành bơm bể xả*	o			
Chemical pump operation *Vận hành bơm hóa chất*	o			
Mixer operation *Vận hành máy khuấy*	o			
Media condition *Tình trạng sơi vi sinh*	o			
Check for microbial density in aerobic tanks Kiểm tra mật độ vi sinh trong bể hiếu khí	o			Check by eye Kiểm tra bằng mắt thường
Effluent water *Nước thải sau xử lý thải ra ngoài*	o			

* Media should be checked in 3-5 years regularly; if necessary it should be changed or replaced.

Sợi vi sinh nên đươc kiểm tra định kỳ 3-5 năm một lần, nếu cần thiết, nên thay mới.

DANH MỤC THIẾT BỊ/*EQUIPMENT LIST*

NO. *STT*	Description *Diễn giải*	Specification *Thông số kỹ thuật*	Unit *ĐV*	Q'ty *SL*
1	Blower *Máy thổi khí*	3.0m3/minx3.5mHx4kw	Set *cái*	2
2	Mixer *Máy khuấy*	0.75kw	Set *cái*	1
3	Media with structure	-	Lot	1

	Sợi vi sinh		*gói*	
4	Water pump *Bơm nước bể gom*	10m3/Hrx10mHx1.5kw	Set *cái*	2
5	Equalization pump *Bơm bể điều hòa*	10m3/Hrx10mHx0.75kw	Set *cái*	2
6	Circulation pump *Bơm tuần hoàn*	20m3/Hrx10mHx1.5kw	Set *cái*	2
7	Sludge pump *Bơm bùn*	10m3/Hrx10mHx0.75kw	Set *cái*	2
8	Effluent pump *Bơm bể xả*	10m3/Hrx10mHx0.75kw	Set *cái*	2
9	Chemical pump *Bơm hóa chất*	150l/Hr	Set *cái*	2
9	Chemical tank *Bồn chứa hóa chất*	200l/PE	Set *cái*	2
11	Piping *Đường ống*	PVC/GI	Lot *gói*	1
12	Diffuser *Đĩa khuếc tán khí*	D270	Lot *gói*	1
13	Control panel *Tủ điện*	-	Lot *gói*	1

IV. Những thay đổi sau khi cấp Giấy chứng nhận

Nội dung thay đổi và cơ sở pháp lý	Xác nhận của cơ quan có thẩm quyền

Người được cấp Giấy chứng nhận không được sửa chữa, tẩy xóa hoặc bổ sung bất kỳ nội dung nào trong Giấy chứng nhận; khi bị mất hoặc hư hỏng Giấy chứng nhận phải khai báo ngay với cơ quan cấp Giấy.

11331820006205

II. Thửa đất, nhà ở và tài sản khác gắn liền với đất

1. Thửa đất:

a) Thửa đất số: 15 , tờ bản đồ số: PL21

b) Địa chỉ:Khu công nghiệp Châu Sơn, phường Châu Sơn, thành phố Phủ Lý, tỉnh

c) Diện tích: 19962 m², (bằng chữ: Mười chín nghìn chín trăm sáu mươi hai mét vu

d) Hình thức sử dụng: riêng: 19962 m²;

chung: không

đ) Mục đích sử dụng đất: Đất khu công nghiệp

e) Thời hạn sử dụng: Đến ngày 18 tháng 7 năm 2056

g) Nguồn gốc sử dụng: Thuê đất trả tiền hàng năm của công ty TNHH MTV VPI

2. Nhà ở: -/-

3. Công trình xây dựng khác: -/-

4. Rừng sản xuất là rừng trồng: -/-

5. Cây lâu năm: -/-

6. Ghi chú:

Hà Nam, ngày 29 tháng 4 năm 2020

SỞ TÀI NGUYÊN VÀ MÔI TRƯỜNG TỈNH HÀ

KT. GIÁM ĐỐC

PHÓ GIÁM ĐỐC

CỘNG HÒA XHCN VIỆT NAM SỞ TÀI NGUYÊN VÀ MÔI TRƯỜNG TỈNH HÀ NAM

Nguyễn Văn Hảo

Số vào sổ cấp GCN: CS06205

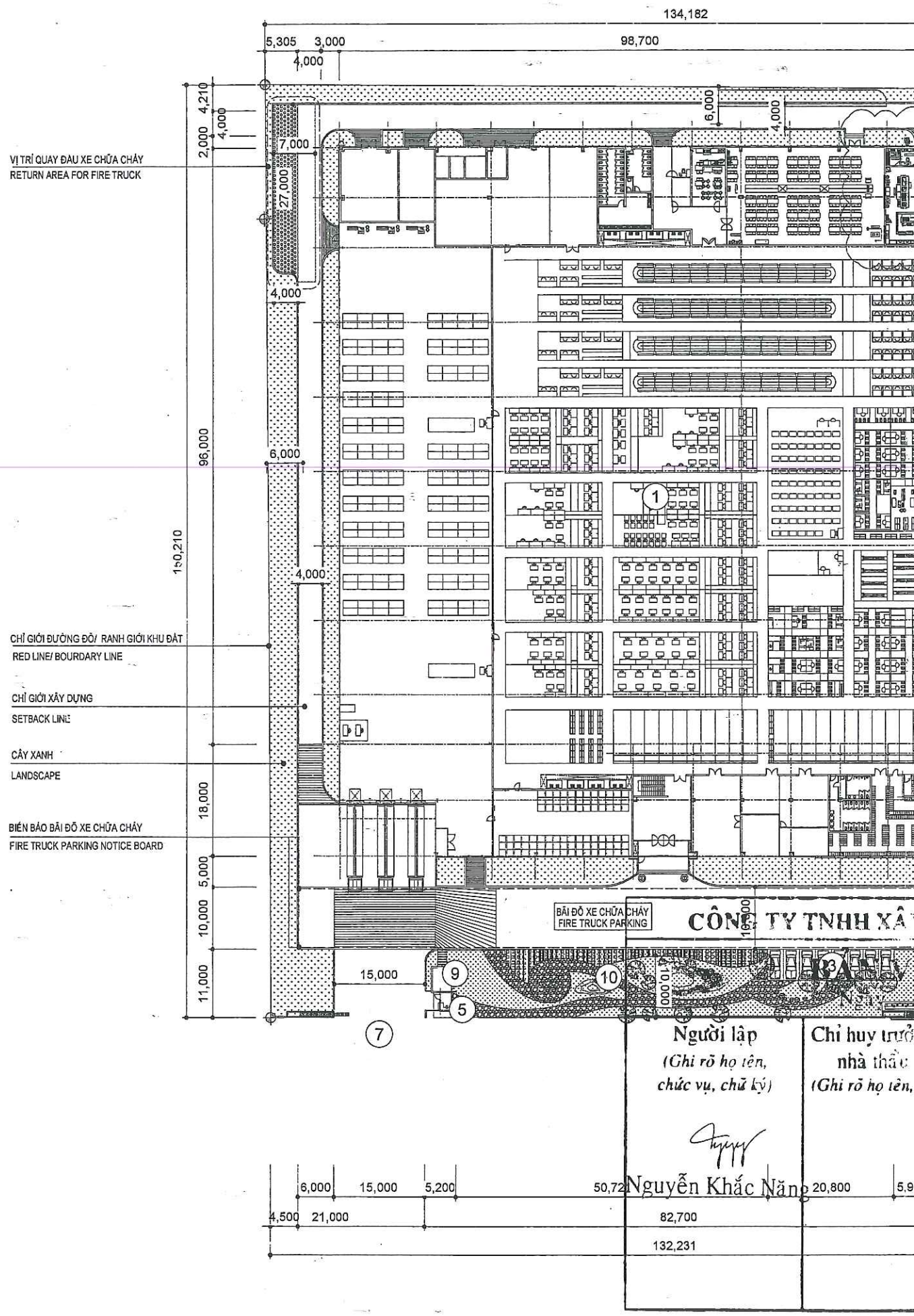
134,182
5,305
3,000
98,700
4,000
4,210
4,000
2,000
7,000
27,000
6,000
4,000
VỊ TRÍ QUAY ĐẦU XE CHỮA CHÁY
RETURN AREA FOR FIRE TRUCK
4,000
96,000
6,000
150,210
4,000
CHỈ GIỚI ĐƯỜNG ĐỎ/ RANH GIỚI KHU ĐẤT
RED LINE/ BOUNDARY LINE
CHỈ GIỚI XÂY DỰNG
SETBACK LINE
CÂY XANH
LANDSCAPE
18,000
BIỂN BÁO BÃI ĐỖ XE CHỮA CHÁY
FIRE TRUCK PARKING NOTICE BOARD
5,000
10,000
11,000
BÃI ĐỖ XE CHỮA CHÁY
FIRE TRUCK PARKING
CÔNG TY TNHH XÂ
15,000
1
9
10
5
7
Người lập
(Ghi rõ họ tên, chức vụ, chữ ký)
Chỉ huy trưở
nhà thầu
(Ghi rõ họ tên,
Nguyễn Khắc Năng
6,000
15,000
5,200
50,72
20,800
4,500
21,000
82,700
132,231

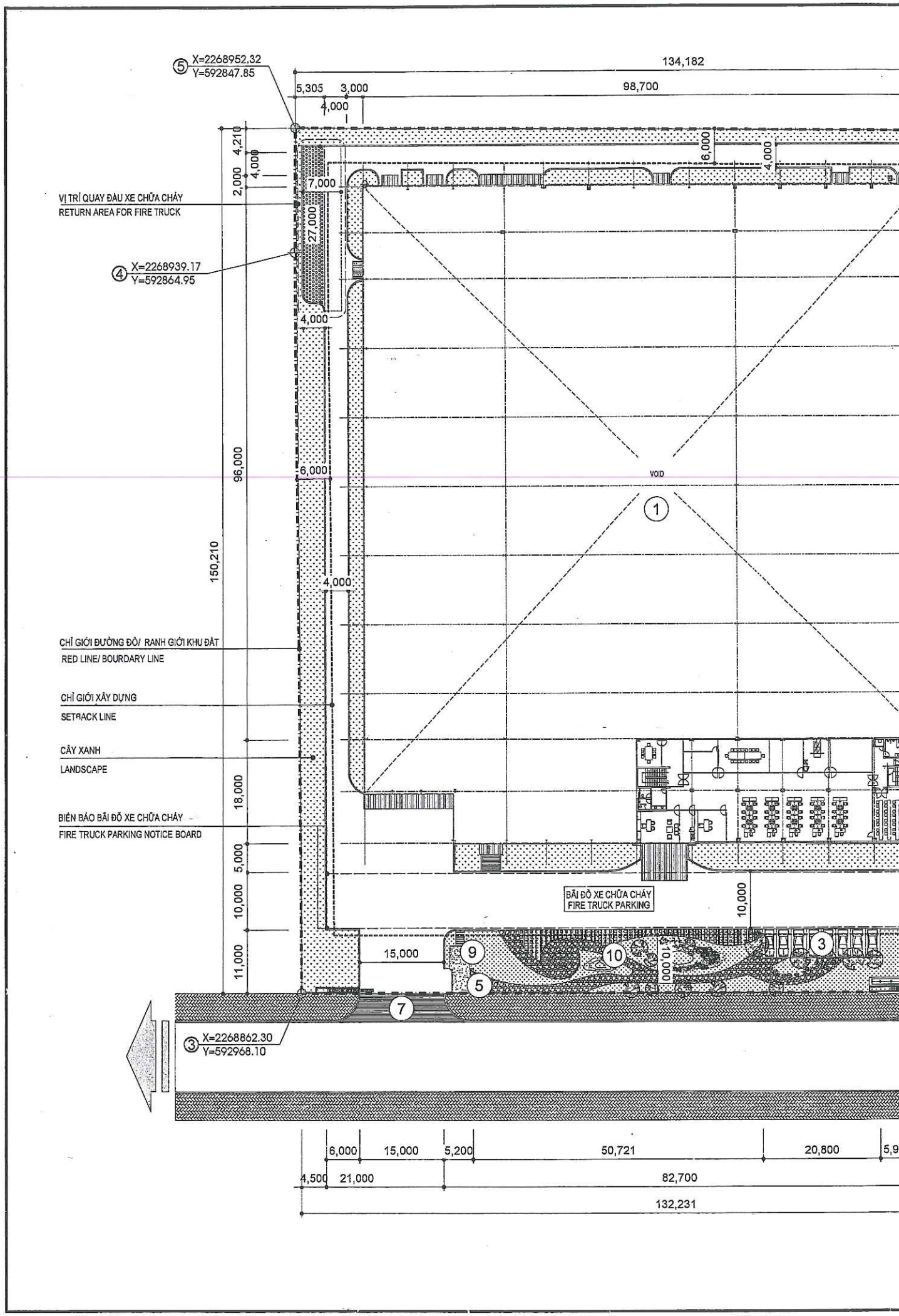
⑤ X=2268952.32
Y=592847.85
134,182
5,305
3,000
98,700
4,000
4,210
4,000
2,000
6,000
4,000
7,000
VỊ TRÍ QUAY ĐẦU XE CHỮA CHÁY
RETURN AREA FOR FIRE TRUCK
27,000
④ X=2268939.17
Y=592864.95
4,000
96,000
6,000
VOID
1
150,210
4,000
CHỈ GIỚI ĐƯỜNG ĐỎ/ RANH GIỚI KHU ĐẤT
RED LINE/ BOURDARY LINE
CHỈ GIỚI XÂY DỰNG
SETBACK LINE
CÂY XANH
LANDSCAPE
18,000
BIỂN BÁO BÃI ĐỖ XE CHỮA CHÁY
FIRE TRUCK PARKING NOTICE BOARD
5,000
10,000
BÃI ĐỖ XE CHỮA CHÁY
FIRE TRUCK PARKING
10,000
11,000
15,000
9
10
3
5
7
③ X=2268862.30
Y=592968.10
6,000
15,000
5,200
50,721
20,800
4,500
21,000
82,700
132,231

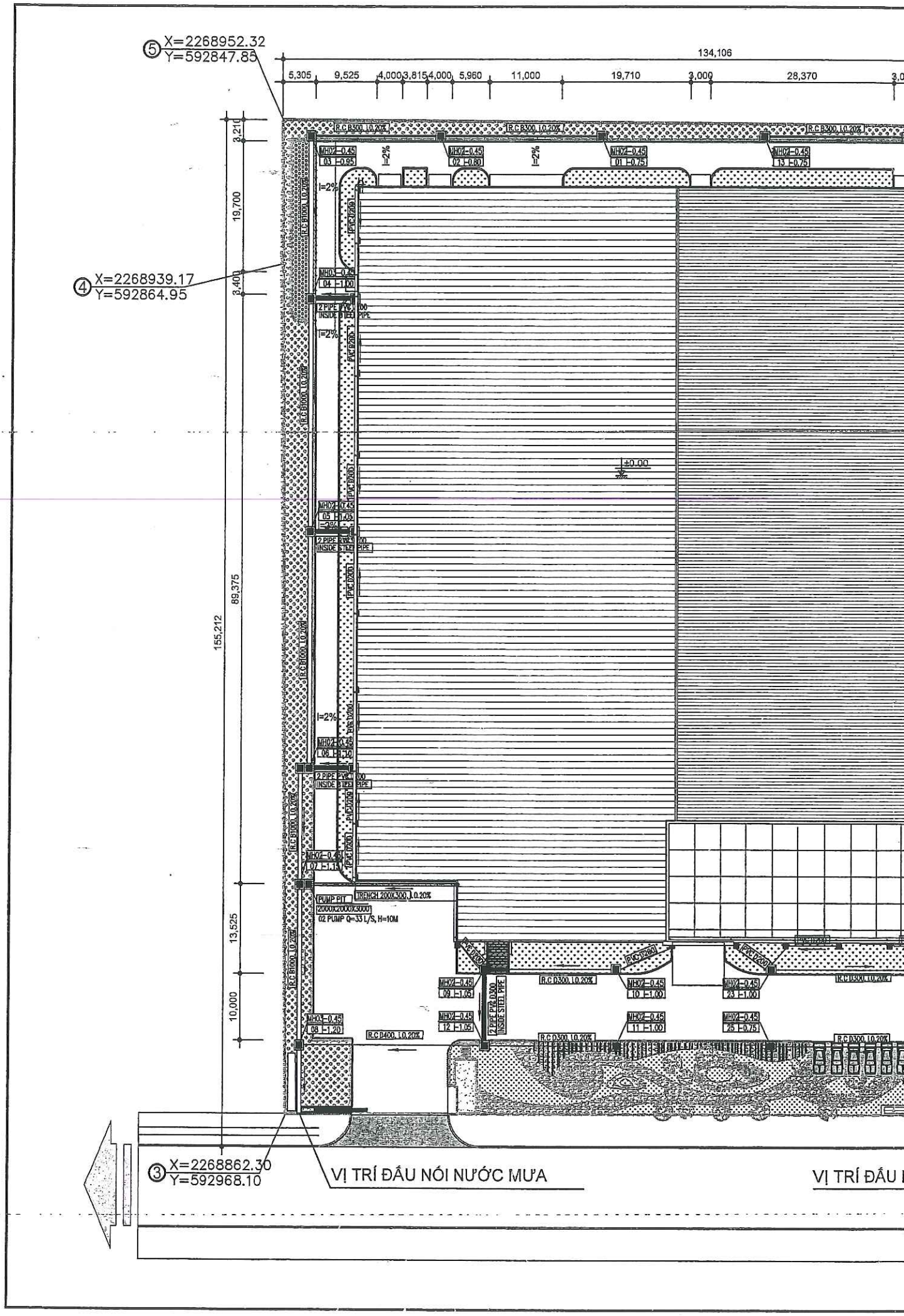
⑤ X=2268952.32
Y=592847.85
④ X=2268939.17
Y=592864.95
③ X=2268862.30
Y=592968.10
134,106
5,305
9,525
4,000
3,815
4,000
5,960
11,000
19,710
3,000
28,370
3,210
19,700
3,400
89,375
155,212
13,525
10,000
R.C B300, I=0.20%
R.C B1000, I=0.20%
R.C D300, I=0.20%
R.C D400, I=0.20%
I=2%
MH02-0.45
03 I=0.95
02 I=0.80
01 I=0.75
13 I=0.75
MH03-0.45
04 I=1.00
05 I=1.05
06 I=1.10
07 I=1.15
08 I=1.20
09 I=1.05
10 I=1.00
23 I=1.00
12 I=1.05
11 I=1.00
25 I=0.75
2 PIPE PVC D200 INSIDE STEEL PIPE
PVC D200
2 PIPE PVC D300 INSIDE STEEL PIPE
±0.00
PUMP PIT
2000X2000X3000
02 PUMP Q=33 L/S, H=10M
TRENCH 200X300, I=0.20%
VỊ TRÍ ĐẤU NỐI NƯỚC MƯA
VỊ TRÍ ĐẤU

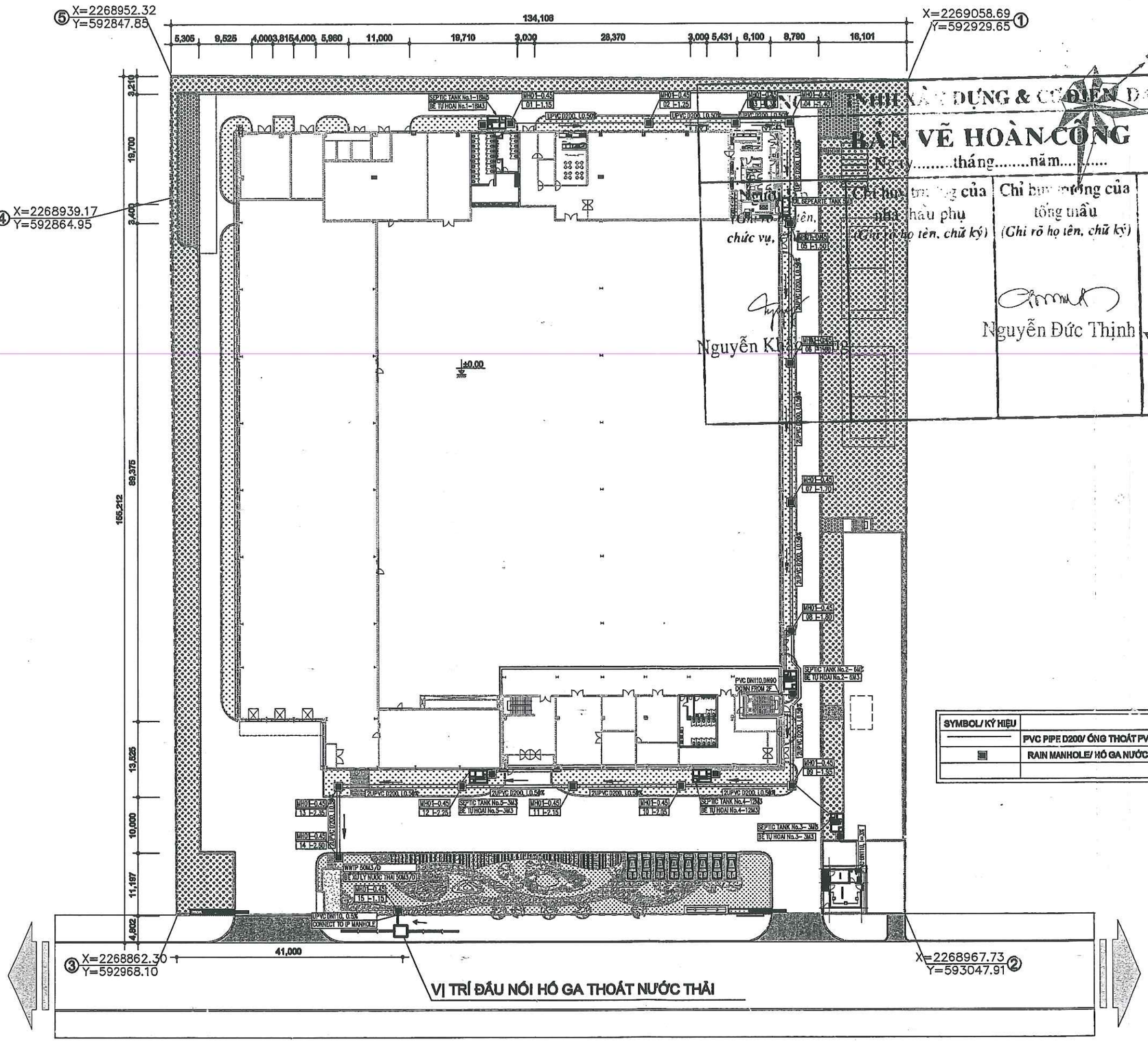

SYMBOL/ KÝ HIỆU	
	PVC PIPE D200/ ỐNG THOÁT PVC D200
	RAIN MANHOLE/ HỐ GA NƯỚC THẢI

CÔNG TY TNHH XÂY DỰNG & CƠ ĐIỆN DAEWON

BẢN VẼ HOÀN CÔNG

Ngày.....tháng.....năm.....

Người lập (Ghi rõ họ tên, chức vụ, chữ ký)	Chỉ huy trưởng của nhà thầu phụ (Ghi rõ họ tên, chữ ký)	Chỉ huy trưởng của tổng thầu (Ghi rõ họ tên, chữ ký)	Tư vấn giám sát trưởng (Ghi rõ họ tên, chức vụ, chữ ký)
Nguyễn Khắc [illegible]		Nguyễn Đức Thịnh	Vũ Ngọc Khởi

GHI CHÚ / NOTE

MỤC ĐÍCH PHÁT HÀNH/ ISSUED FOR

- TRÌNH DUYỆT / FOR APPROVAL
- THAM KHẢO / REFERENCE
- THI CÔNG / FOR CONSTRUCTION
- ĐẤU THẦU / FOR TENDER
- ○ HOÀN CÔNG / AS-BUILT

HIỆU CHỈNH / REVISION

Ⓐ		Ⓔ	
Ⓑ		Ⓕ	
Ⓒ		Ⓖ	
Ⓓ		Ⓗ	

CHỦ ĐẦU TƯ / OWER

CÔNG TY TNHH YURA HARNESS VIỆT NAM
YURA HARNESS VIETNAM CO.,LTD

TÊN DỰ ÁN / PROJECT:

NHÀ MÁY YURA HARNESS VIỆT NAM
YURA HARNESS VIETNAM FACTORY

ĐỊA ĐIỂM / LOCATION:

GIÁM SÁT / SUPERVISION:

CÔNG TY TNHH PLUS ONE
PLUS ONE CO.,LTD

NHÀ THẦU / CONTRACTORS:

CÔNG TY TNHH XÂY DỰNG CƠ ĐIỆN DAEWON
DAEWON Engineering & Construction Co.,Ltd

BỘ MÔN / PART:

CƠ KHÍ
MECHANICAL

HẠNG MỤC / ITEM:

HẠ TẦNG KỸ THUẬT
INFRASTRUCTURE

TÊN BẢN VẼ / DRAWING NAME:

MẶT BẰNG
THOÁT NƯỚC THẢI

STATUS	SCALE	DATE
A - DWG		2020

PROJECT CODE	DRAWING No
–	M-PL-20

SƠ ĐỒ CÔNG NGHỆ HỆ THỐNG XỬ LÝ NƯỚC THẢI SINH HOẠT 50M3 NGÀY ĐÊM

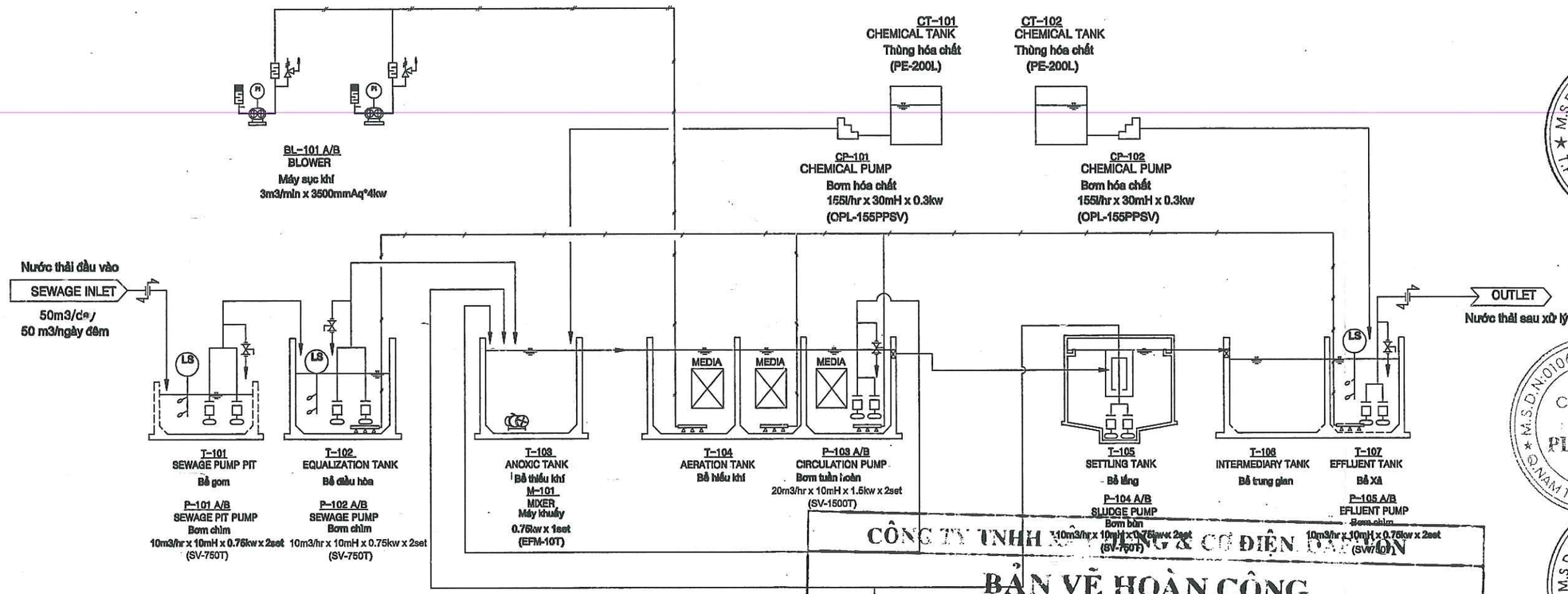

CÔNG TY TNHH XÂY DỰNG & CƠ ĐIỆN DAEWON

BẢN VẼ HOÀN CÔNG

Ngày.....tháng.....năm.....

Người lập (Ghi rõ họ tên, chức vụ, chữ ký)	Chỉ huy trưởng của nhà thầu phụ (Ghi rõ họ tên, chữ ký)	Chỉ huy trưởng của tổng thầu (Ghi rõ họ tên, chữ ký)	Tư vấn giám sát trưởng (Ghi rõ họ tên, chức vụ, chữ ký)
T-107 SLUDGE TANK Bể chứa bùn Nguyễn Khắc Năng		Nguyễn Đức Thịnh	Vũ Ngọc Khởi

GHI CHÚ / NOTE

MỤC ĐÍCH PHÁT HÀNH / ISSUED FOR

- TRÌNH DUYỆT / FOR APPROVAL
- THAM KHẢO / REFERENCE
- THI CÔNG / FOR CONSTRUCTION
- ĐẤU THẦU / FOR TENDER
- ○ HOÀN CÔNG / AS-BUILD

HIỆU CHỈNH / REVISION

Ⓐ		Ⓔ	
Ⓑ		Ⓕ	
Ⓒ		Ⓖ	
Ⓓ		Ⓗ	

CHỦ ĐẦU TƯ / OWNER
CÔNG TY TNHH YURA HARNESS VIỆT NAM
YURA HARNESS VIETNAM CO.,LTD
YURA HARNESS

TÊN DỰ ÁN / PROJECT:
NHÀ MÁY YURA HARNESS VIỆT NAM
YURA HARNESS VIETNAM FACTORY

ĐỊA ĐIỂM / LOCATION:

GIÁM SÁT / SUPERVISION:
CÔNG TY TNHH PLUS ONE
PLUS ONE CO.,LTD

NHÀ THẦU / CONTRACTORS:
CÔNG TY TNHH XÂY DỰNG & CƠ ĐIỆN DAEWON
DAEWON Engineering & Construction Co.,Ltd.

BỘ MÔN / DISC.
CƠ KHÍ
MECHANICAL

HẠNG MỤC / ITEM:
HẠ TẦNG KỸ THUẬT
INFRASTRUCTURE

TÊN BẢN VẼ / DRAWING NAME:
SƠ ĐỒ HT XLNT
WWTS DIAGRAM

STATUS	SCALE	DATE
A - DWG		2020
PROJECT CODE	DRAWING No	
-	M-PL-26	

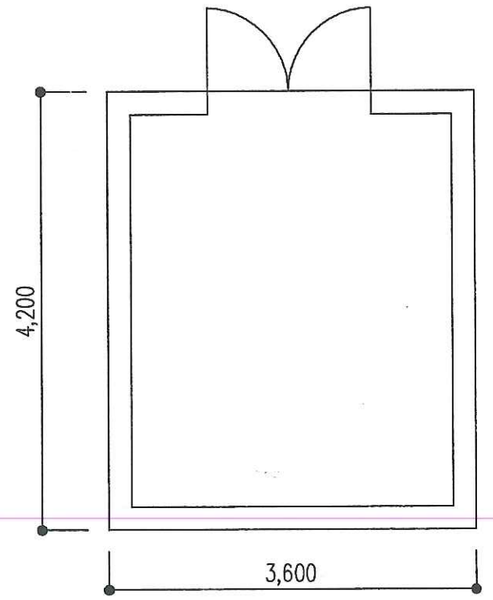

NO	DESCRIPTION - MÔ TẢ	DIMENSION - KÍCH THƯỚC	THỂ TÍCH	SL
1	PUMP PIT- Bể gom	1,200Wx2,400Lx2,800H	2.8 m3	1
2	EQUALIZATION TANK - Bể điều hòa	1,800Wx3,200Lx2,800H	16.0 m3	1
3	ANOXIC TANK - Bể thiếu khí	1,800Wx3,200Lx2,800H	16.0 m3	1
4	AERATION TANK - Bể hiếu khí	2,600Wx3,800Lx2,800H	27.6 m3	3
5	SETTLING TANK - Bể lắng	2,000Wx2,000Lx2,800H	11.0 m3	1
6	INTERMEDIARY TANK - Bể trung gian	1,300Wx2,000Lx2,800H	7.28 m3	1
7	EFFLUENT TANK - Bể xả	1,400Wx2,000Lx2,800H	7.84m3	1
8	SLUDGE TANK - Bể chứa bùn	1000Wx1,200Lx2,800H	3.7 m3	1
9	CONTROL ROOM - Phòng điều khiển	3,600Wx4,200L		1

CÔNG TY TNHH XÂY DỰNG & CƠ ĐIỆN DAEWON

BẢN VẼ HOÀN CÔNG

Ngày.....tháng.....năm.....

Người lập (Ghi rõ họ tên, chức vụ, chữ ký)	Chỉ huy trưởng của nhà thầu phụ (Ghi rõ họ tên, chữ ký)	Chỉ huy trưởng của tổng thầu (Ghi rõ họ tên, chữ ký)	Kiểm giám sát trưởng (Ghi rõ họ tên, chức vụ, chữ ký)
Nguyễn Khắc Năng		Nguyễn Đức Thinh	Vũ Ngọc Khải

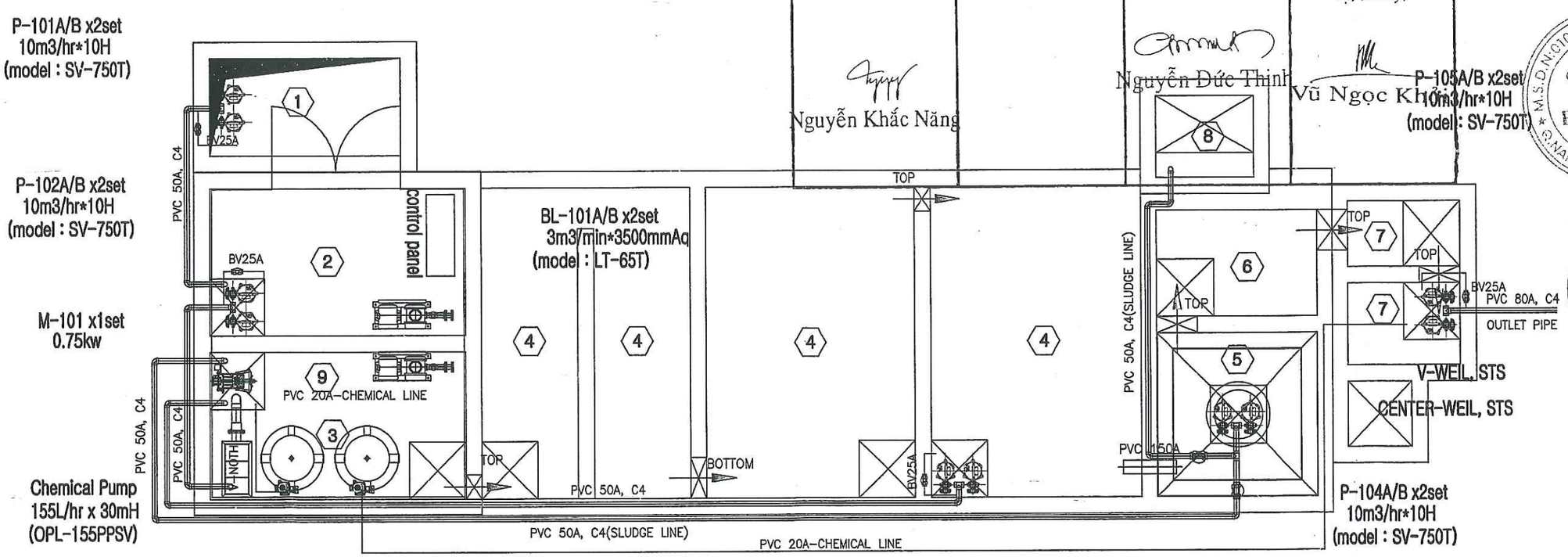

GHI CHÚ / NOTE

MỤC ĐÍCH PHÁT HÀNH / ISSUED FOR

- TRÌNH DUYỆT / FOR APPROVAL
- THAM KHẢO / REFERENCE
- THI CÔNG / FOR CONSTRUCTION
- ĐẤU THẦU / FOR TENDER
- ○ HOÀN CÔNG / AS BUILD

HIỆU CHỈNH / REVISION

Ⓐ		Ⓔ	
Ⓑ		Ⓕ	
Ⓒ		Ⓖ	
Ⓓ		Ⓗ	

CHỦ ĐẦU TƯ / OWER

CÔNG TY TNHH YURA HARNESS VIỆT NAM
YURA HARNESS VIETNAM CO.,LTD

TÊN DỰ ÁN / PROJECT:

NHÀ MÁY YURA HARNESS VIỆT NAM
YURA HARNESS VIETNAM FACTORY

ĐỊA ĐIỂM / LOCATION:

GIÁM SÁT / SUPERVISION:

CÔNG TY TNHH PLUS ONE
PLUS ONE CO.,LTD

design & construction

NHÀ THẦU / CONTRACTOR:

CÔNG TY TNHH XÂY DỰNG VÀ CƠ ĐIỆN DAEWON
DAEWON Engineering & Construction Co.,Ltd

BỘ MÔN / PARTS:

CƠ KHÍ
MECHANICAL

HẠNG MỤC / ITEM:

HẠ TẦNG KỸ THUẬT
INFRASTRUCTURE

TÊN BẢN VẼ / DRAWING NAME:

MẶT BẰNG BỂ THIẾT BỊ
EQ & PIPING PLAN

STATUS	SCALE	DATE
A-DWG		2020

PROJECT CODE	DRAWING No
-	M-PL-29

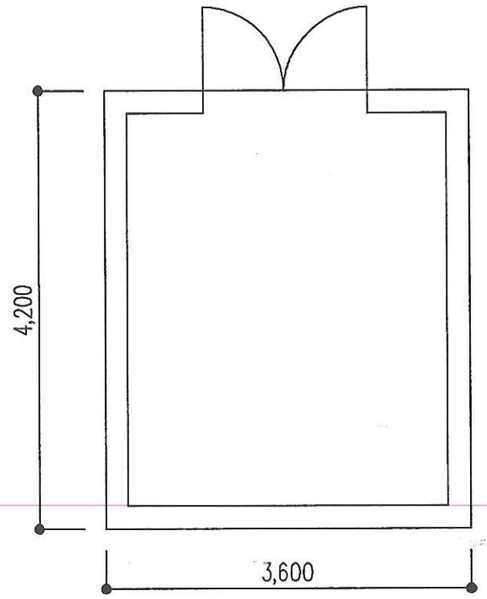

NO	DESCRIPTION - MÔ TẢ	DIMENSION - KÍCH THƯỚC	THỂ TÍCH	SL
1	PUMP PIT- Bể gom	1,200Wx2,400Lx2,800H	2.8 m3	1
2	EQUALIZATION TANK - Bể điều hòa	1,800Wx3,200Lx2,800H	16.0 m3	1
3	ANOXIC TANK - Bể thiếu khí	1,800Wx3,200Lx2,800H	16.0 m3	1
4	AERATION TANK - Bể hiếu khí	2,600Wx3,800Lx2,800H	27.6 m3	3
5	SETTLING TANK - Bể lắng	2,000Wx2,000Lx2,800H	11.0 m3	1
6	INTERMEDIARY TANK - Bể trung gian	1,300Wx2,000Lx2,800H	7.28 m3	1
7	EFFLUENT TANK - Bể xả	1,400Wx2,000Lx2,800H	7.84m3	1
8	SLUDGE TANK - Bể chứa bùn	1000Wx1,200Lx2,800H	3.7 m3	1
9	CONTROL ROOM - Phòng điều khiển	3,600Wx4,200L		

CÔNG TY TNHH XÂY DỰNG & CƠ ĐIỆN DAEWON

BẢN VẼ HOÀN CÔNG

Ngày.....tháng.....năm.....

Người lập (Ghi rõ họ tên, chức vụ, chữ ký)	Chỉ huy trưởng của nhà thầu phụ (Ghi rõ họ tên, chữ ký)	Chỉ huy trưởng của tổng thầu (Ghi rõ họ tên, chữ ký)	Tư vấn giám sát trưởng (Ghi rõ họ tên, chức vụ, chữ ký)
Nguyễn Khắc Năng		Nguyễn Đức Thịnh	Vũ Ngọc Khởi

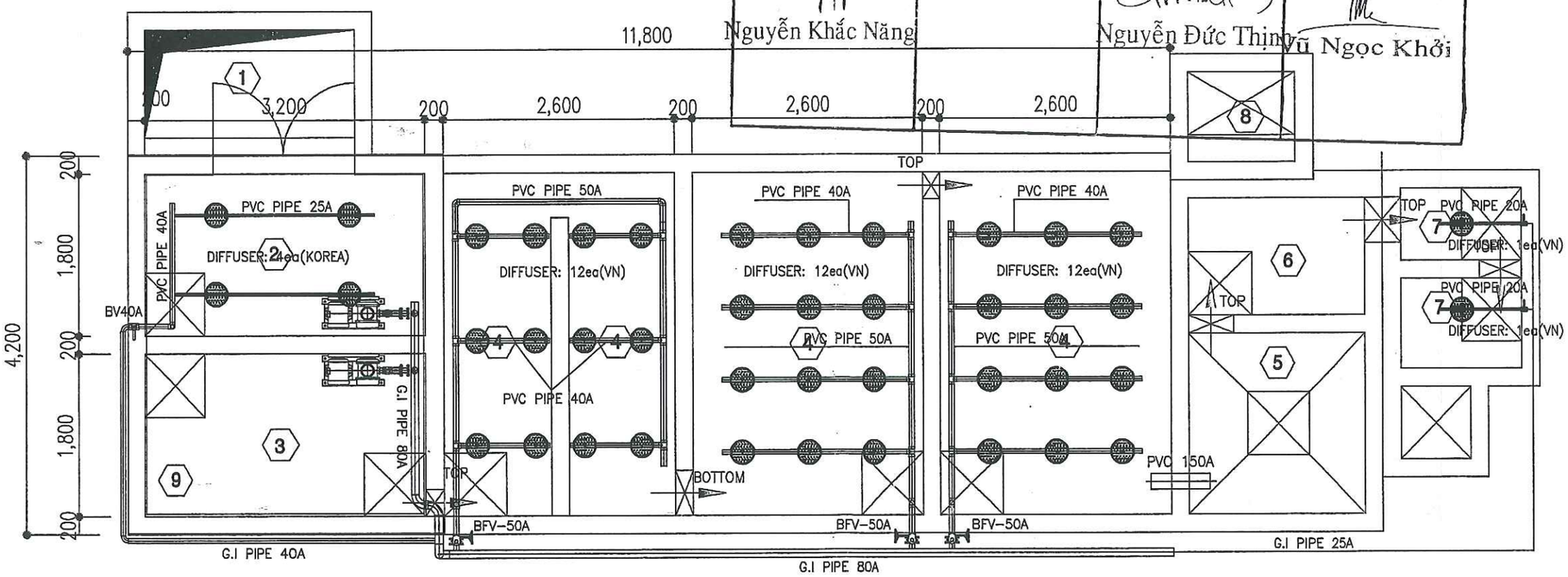

GHI CHÚ / NOTE

MỤC ĐÍCH PHÁT HÀNH / ISSUED FOR

- TRÌNH DUYỆT / FOR APPROVAL
- THAM KHẢO / REFERENCE
- THI CÔNG / FOR CONSTRUCTION
- ĐẤU THẦU / FOR TENDER
- ○ HOÀN CÔNG / AS-BUILD

HIỆU CHỈNH / REVISION

Ⓐ		Ⓔ	
Ⓑ		Ⓕ	
Ⓒ		Ⓖ	
Ⓓ		Ⓗ	

CHỦ ĐẦU TƯ / OWER

CÔNG TY TNHH YURA HARNESS VIỆT NAM

YURA HARNESS VIETNAM CO.,LTD

TÊN DỰ ÁN / PROJECT:

NHÀ MÁY YURA HARNESS VIỆT NAM

YURA HARNESS VIETNAM FACTORY

ĐỊA ĐIỂM / LOCATION:

GIÁM SÁT / SUPERVISION:

CÔNG TY TNHH PLUS ONE

PLUS ONE CO.,LTD

design & construction

NHÀ THẦU / CONTRACTORS:

CÔNG TY TNHH XÂY DỰNG & CƠ ĐIỆN DAEWON

Engineering & Construction Co.,Ltd

BỘ MÔN / PART:

CƠ KHÍ

MECHANICAL

HẠNG MỤC / ITEM:

HẠ TẦNG KỸ THUẬT

INFRASTRUCTURE

TÊN BẢN VẼ / DRAWING NAME:

MẶT BẰNG ỐNG

AIR PIPING PLAN

STATUS	SCALE	DATE
A - DWG		2020
PROJECT CODE	DRAWING No	
–	M1-PL-29	

CÔNG TY TNHH XÂY DỰNG & CƠ ĐIỆN DAEWON

BẢN VẼ HOÀN CÔNG

Ngày.....tháng.....năm.....

Người lập (Ghi rõ họ tên, chức vụ, chữ ký)	Chỉ huy trưởng của nhà thầu phụ (Ghi rõ họ tên, chữ ký)	Chỉ huy trưởng của tổng thầu (Ghi rõ họ tên, chữ ký)	Tư vấn giám sát trưởng (Ghi rõ họ tên, chức vụ, chữ ký)
Nguyễn Khắc Năng		Nguyễn Đức Thịnh	Vũ Ngọc Khởi

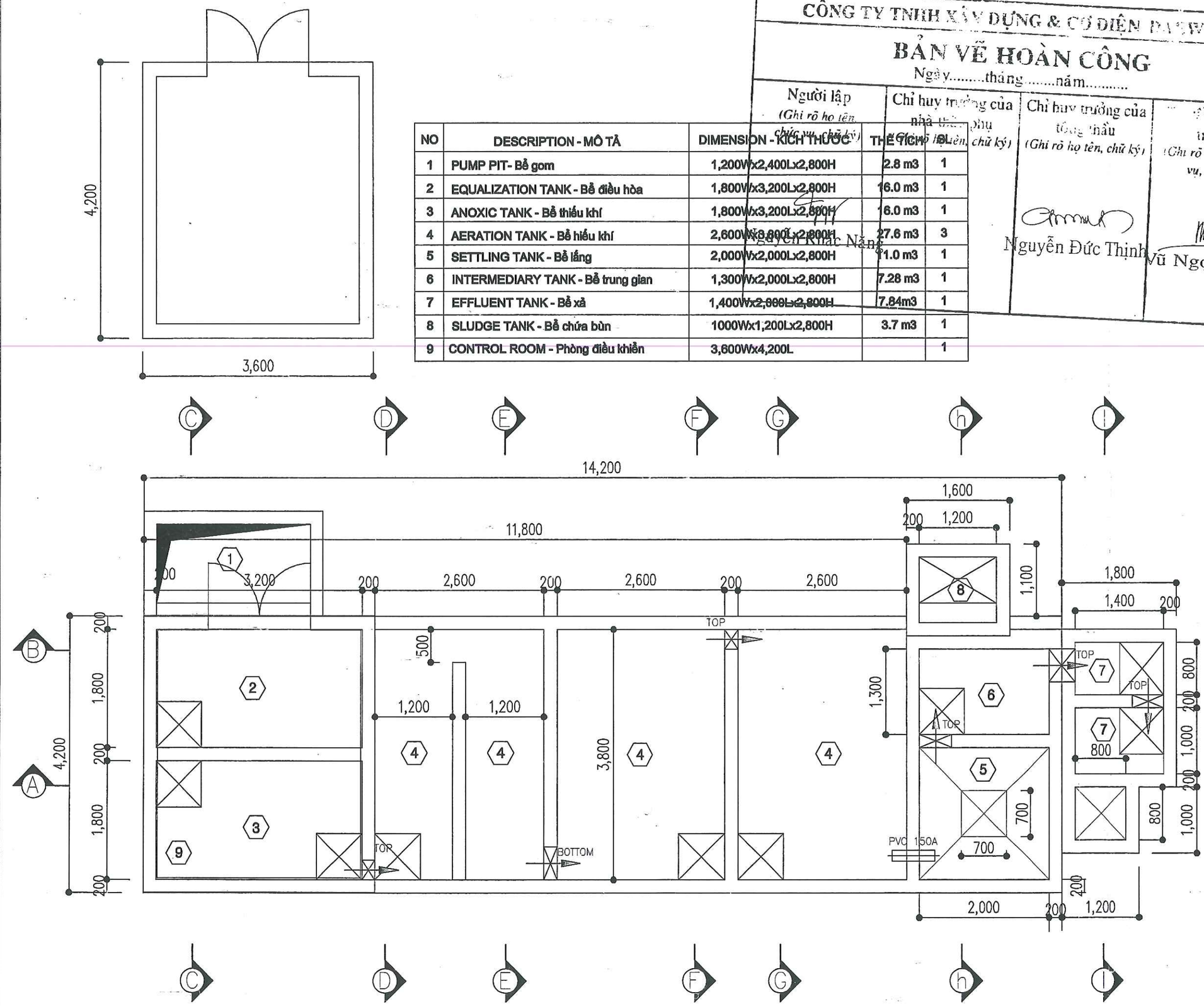

NO	DESCRIPTION - MÔ TẢ	DIMENSION - KÍCH THƯỚC	THỂ TÍCH	SL
1	PUMP PIT- Bể gom	1,200Wx2,400Lx2,800H	2.8 m3	1
2	EQUALIZATION TANK - Bể điều hòa	1,800Wx3,200Lx2,800H	16.0 m3	1
3	ANOXIC TANK - Bể thiếu khí	1,800Wx3,200Lx2,800H	16.0 m3	1
4	AERATION TANK - Bể hiếu khí	2,600Wx3,800Lx2,800H	27.6 m3	3
5	SETTLING TANK - Bể lắng	2,000Wx2,000Lx2,800H	11.0 m3	1
6	INTERMEDIARY TANK - Bể trung gian	1,300Wx2,000Lx2,800H	7.28 m3	1
7	EFFLUENT TANK - Bể xả	1,400Wx2,800Lx2,800H	7.84m3	1
8	SLUDGE TANK - Bể chứa bùn	1000Wx1,200Lx2,800H	3.7 m3	1
9	CONTROL ROOM - Phòng điều khiển	3,600Wx4,200L		1

key plan

note

CLIENT:
CÔNG TY TNHH YURA HARNESS VIET NAM
YURA HARNESS VIETNAM CO.,LTD

PROJECT:
NHÀ MÁY YURA HARNESS VIỆT NAM
YURA HARNESS VIETNAM FACTORY

LOCATION:

SUPERVISION:
CÔNG TY TNHH PLUS ONE
PLUS ONE CO.,LTD

Design & construction

CONTRACTOR:
CÔNG TY TNHH XÂY DỰNG & CƠ ĐIỆN DAEWON

PART:
CƠ KHÍ
MECHANICAL

ITEM:
HẠ TẦNG KỸ THUẬT
INFRASTRUCTURE

DRAWING NAME:
MẶT BẰNG BỂ XLNT
CIVIL TANK PLAN

STATUS	SCALE	DATE
A - DWG		2020
PROJECT CODE	DRAWING No	
-	M1-PL-29	

CÔNG TY TNHH XÂY DỰNG & CƠ ĐIỆN DAEWON

BẢN VẼ HOÀN CÔNG

Ngày.....tháng.....năm.....

Người lập (Ghi rõ họ tên, chức vụ, chữ ký)	Chỉ huy trưởng của nhà thầu phụ (Ghi rõ họ tên, chữ ký)	Chỉ huy trưởng của tổng thầu (Ghi rõ họ tên, chữ ký)	Tư vấn giám sát trưởng (Ghi rõ họ tên, chức vụ, chữ ký)
Nguyễn Khắc Năng	Nguyễn Đức Thịnh		Vũ Ngọc Khởi

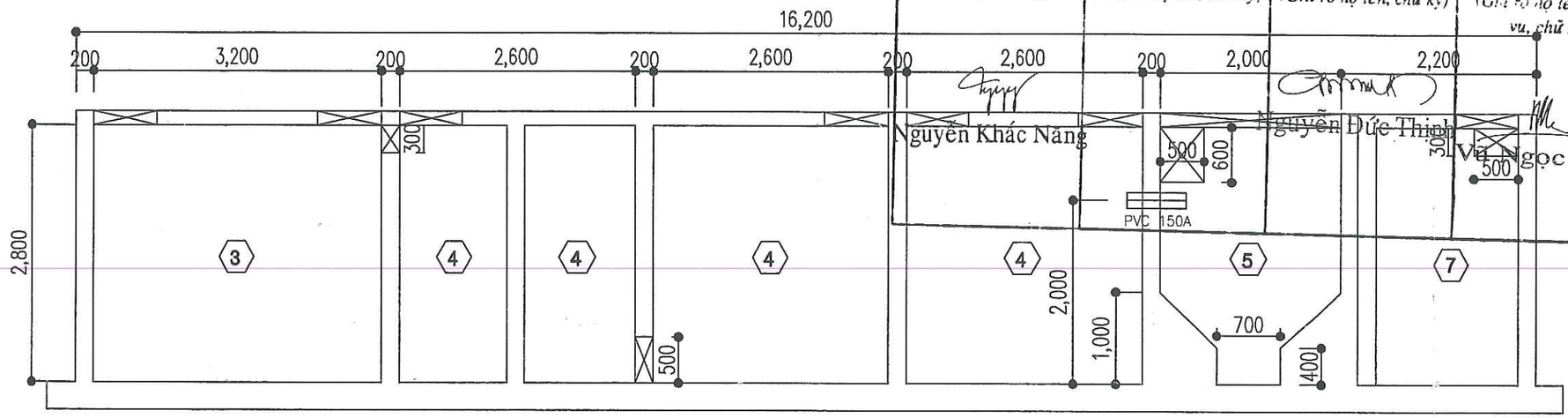

SECTION A-A

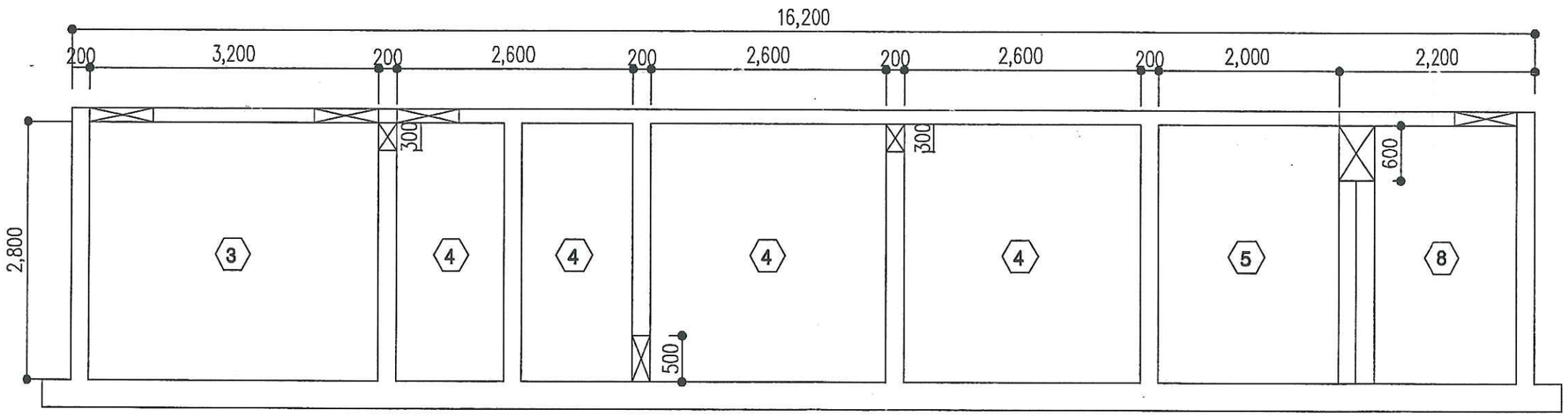

SECTION B-B

key plan

note

CLIENT:
CÔNG TY TNHH YURA HARNESS VIỆT NAM
YURA HARNESS VIETNAM CO.,LTD

PROJECT:
NHÀ MÁY YURA HARNESS VIỆT NAM
YURA HARNESS VIETNAM FACTORY

LOCATION:

SUPERVISION:
CÔNG TY TNHH PLUS ONE
PLUS ONE CO.,LTD

CONTRACTORS:
CÔNG TY TNHH XÂY DỰNG & CƠ ĐIỆN DAEWON

PART:
CƠ KHÍ
MECHANICAL

ITEM:
HẠ TẦNG KỸ THUẬT
INFRASTRUCTURE

DRAWING NAME:
MẶT CẮT BỂ XLNT
CIVIL TANK SECTION

STATUS	SCALE	DATE
A - DWG		2020

PROJECT CODE	DRAWING No
–	M1-PL-29

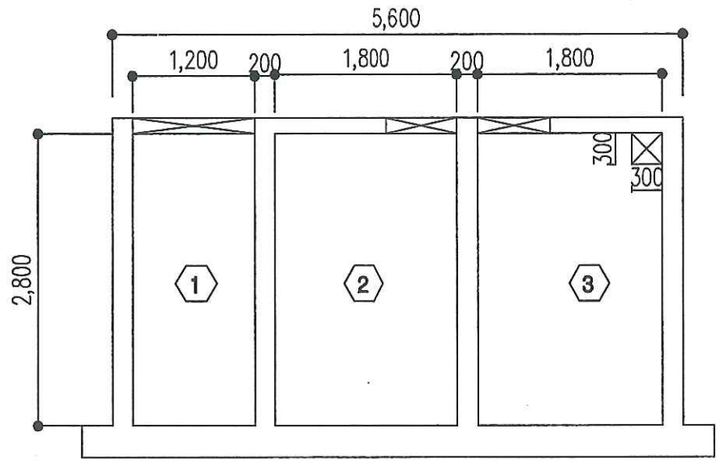

SECTION C-C

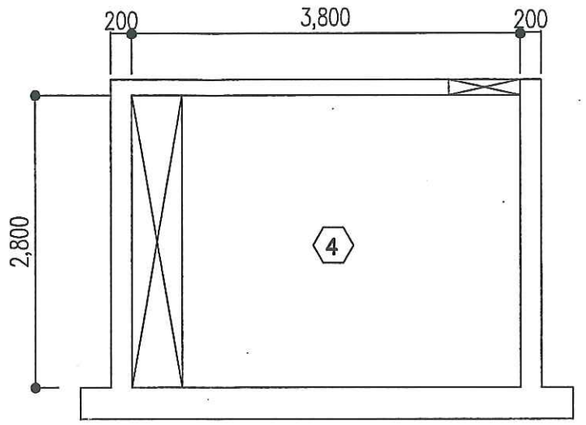

SECTION D-D

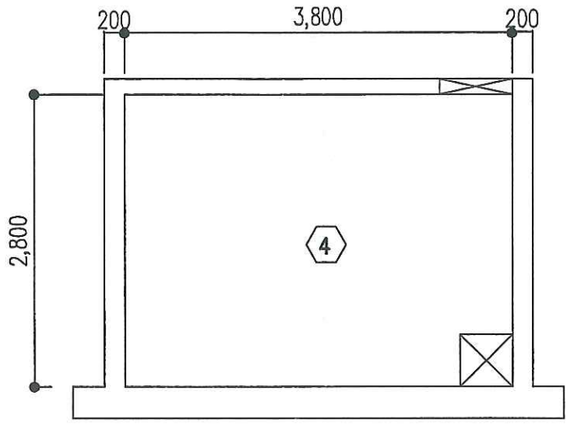

SECTION E-E

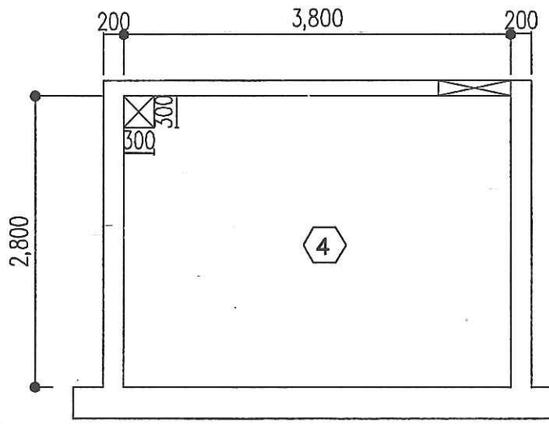

SECTION F-F

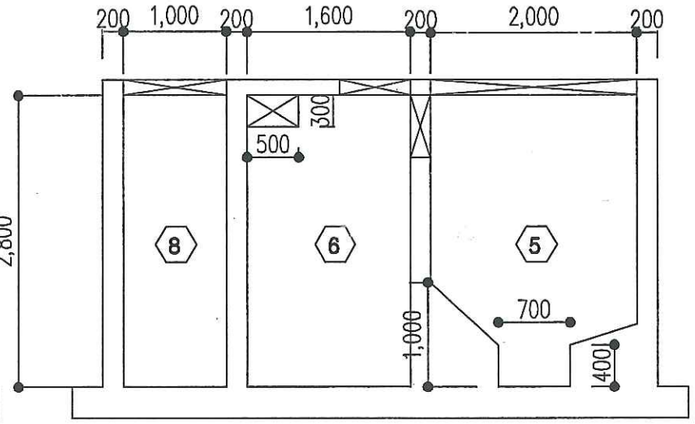

SECTION H-H

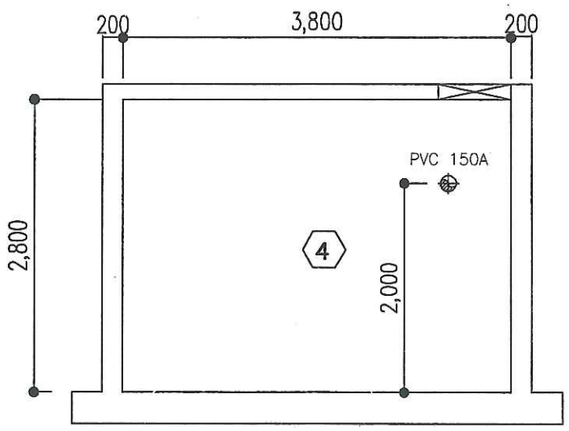

SECTION G-G

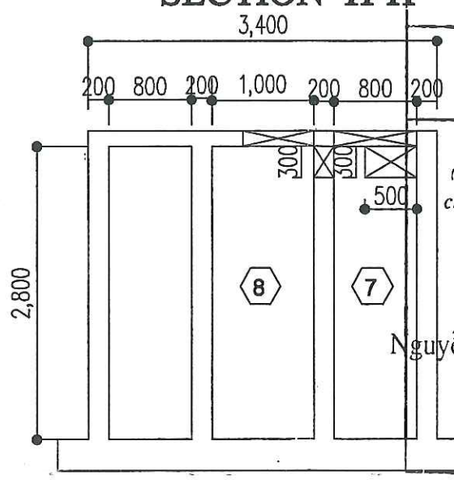

SECTION I-I

CÔNG TY TNHH XÂY DỰNG & CƠ ĐIỆN DAEWON

BẢN VẼ HOÀN CÔNG

Ngày.....tháng.....năm.....

Người lập (Ghi rõ họ tên, chức vụ, chữ ký)	Chỉ huy trưởng của nhà thầu phụ (Ghi rõ họ tên, chữ ký)	Chỉ huy trưởng của tổng thầu (Ghi rõ họ tên, chữ ký)	Tư vấn giám sát trưởng (Ghi rõ họ tên, chức vụ, chữ ký)
Nguyễn Khắc Năng		Nguyễn Đức Thịnh	Vũ Ngọc Khởi

key plan

note

CLIENT:
CÔNG TY TNHH YURA HARNESS VIỆT NAM
YURA HARNESS VIETNAM CO.,LTD

PROJECT:
NHÀ MÁY YURA HARNESS VIỆT NAM
YURA HARNESS VIETNAM FACTORY

LOCATION:

SUPERVISION:
CÔNG TY TNHH PLUS ONE
PLUS ONE CO.,LTD
design & construction

CONTRACTORS:
DAEWON Engineering & Construction Co.,Ltd.

PART:
CƠ KHÍ
MECHANICAL

ITEM:
HẠ TẦNG KỸ THUẬT
INFRASTRUCTURE

DRAWING NAME:
MẶT CẮT BỂ XLNT
CIVIL TANK SECTION

STATUS	SCALE	DATE
A - DWG		2020
PROJECT CODE	DRAWING No	
-	M1-PL-29	